00.8097.005СБ

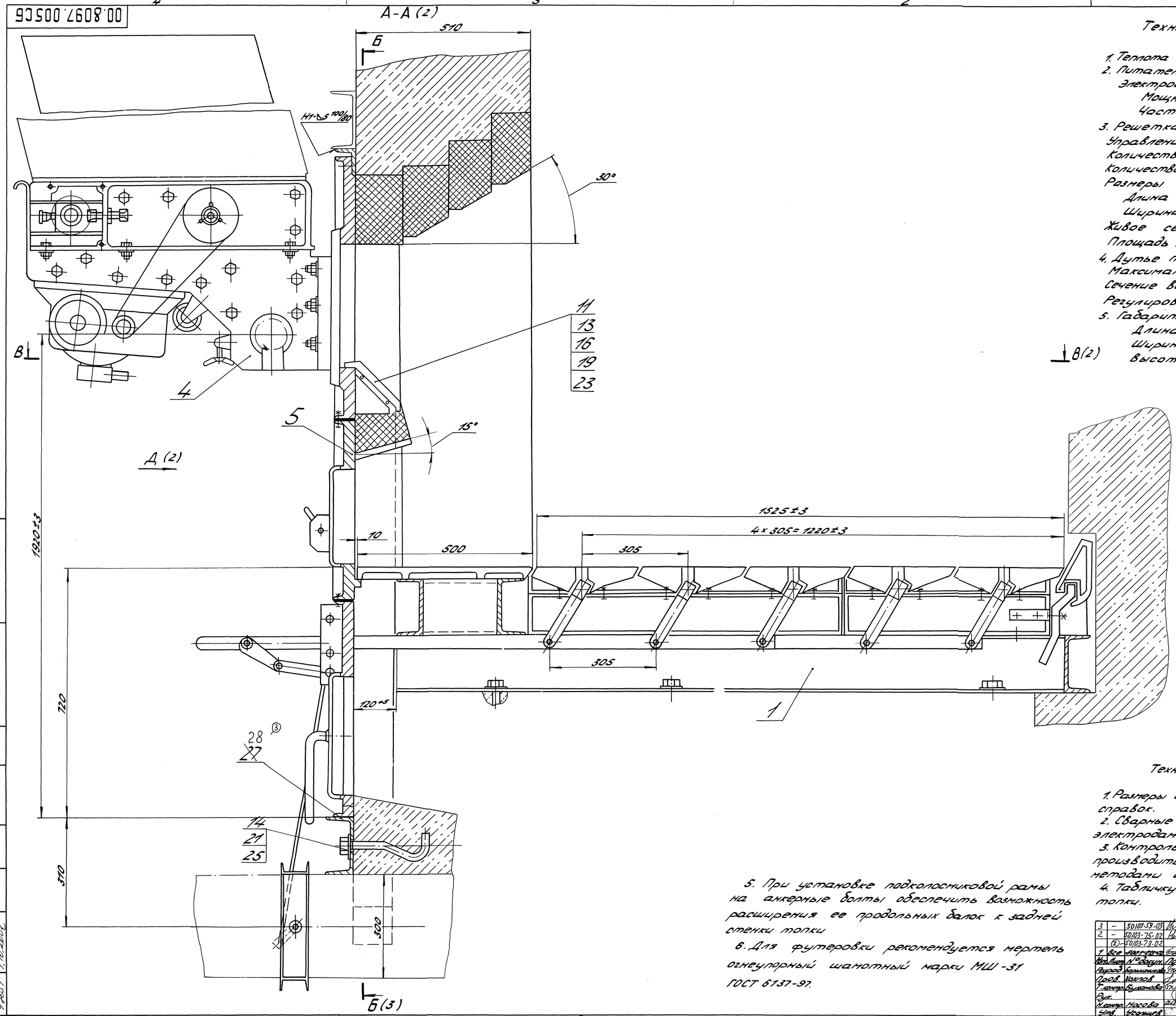

Техническая характеристика

1. Теплота сгорания топлива max. МДж — 35,0
2. Питатель топлива ПТЛ-400
   - Электродвигатель 4А112 МА6У3
     - Мощность, кВт — 3,0
     - Частота вращения, об/мин. — 1000
3. Решетка с поворотными колосниками РПК
   - Управление поворотом колосников - групповое
   - Количество групп, шт — 4
   - Количество секций, шт — 2
   - Размеры колосниковой решетки, мм
     - Длина — 1525
     - Ширина — 1864
   - Живое сечение колосникового полотна, % — 5-7
   - Площадь зеркала горения, м² — 2,75
4. Дутье первичное — посекционное
   - Максимальный расход, тыс. м³/ч — 10,7
   - Сечение воздуховодов, мм — 300×600
   - Регулировка — ручная
5. Габаритные размеры, мм
   - Длина — 3085
   - Ширина — 2060
   - Высота — 2600

Технические требования

1. Размеры без предельных отклонений для справок.
2. Сварные швы выполнить по ГОСТ 5264-80 электродами типа Э46 ГОСТ 9467-75.
3. Контроль качества сборки и сварки производить визуальным и измерительным методами согласно РД 34.10.130-96
4. Табличку поз. 6 крепить на монтаже топки.
5. При установке подколосниковой рамы на анкерные болты обеспечить возможность расширения ее продольных балок к задней стенки топки
6. Для футеровки рекомендуется мертель огнеупорный шамотный марки МШ-31 ГОСТ 6137-97.

3	–	50103-59-03		2.12.03	00.8097.005СБ	
2	–	50103-75-02		6.2.03		
	⊕	50103-73-02				
Изм.	Лист	№ докум.	Подп.	Дата	Топка ПТЛ-РПК-2-18/1,525	Лит. О, Масса 2910, Масштаб 1:5
Разраб.		Хорошилов				
Пров.		Хахлов				Лист 1, Листов 3
Т.контр.		Быканова				
Рук.					Сайт: dkwr.ru e-mail: dkwr@mail.ru	ДКВр.ру
Н.контр.		Носова			Тел: +7(960)938-01-02 (многоканальный)	
Утв.		Чернышев				

Копировал Алексеева — Формат А1

Инв.№ подл. | Подп. и дата | Взам.инв.№ | Инв.№ дубл. | Подп. и дата | Справ.№ | Перв.примен.
8920.17 | 1.10.2002

00.8097.005 С6

Д (1:10) (1)

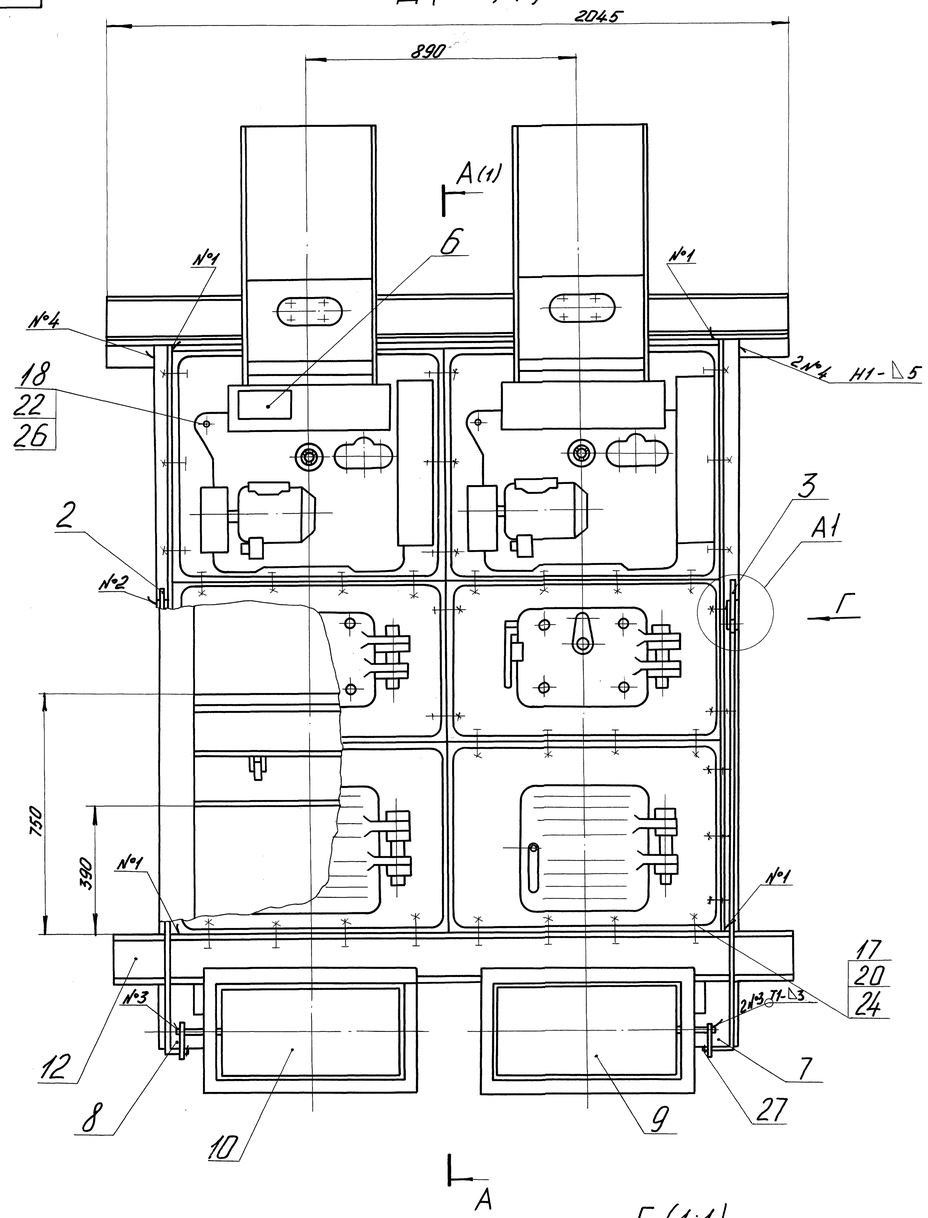

В - В (1:10) (1)

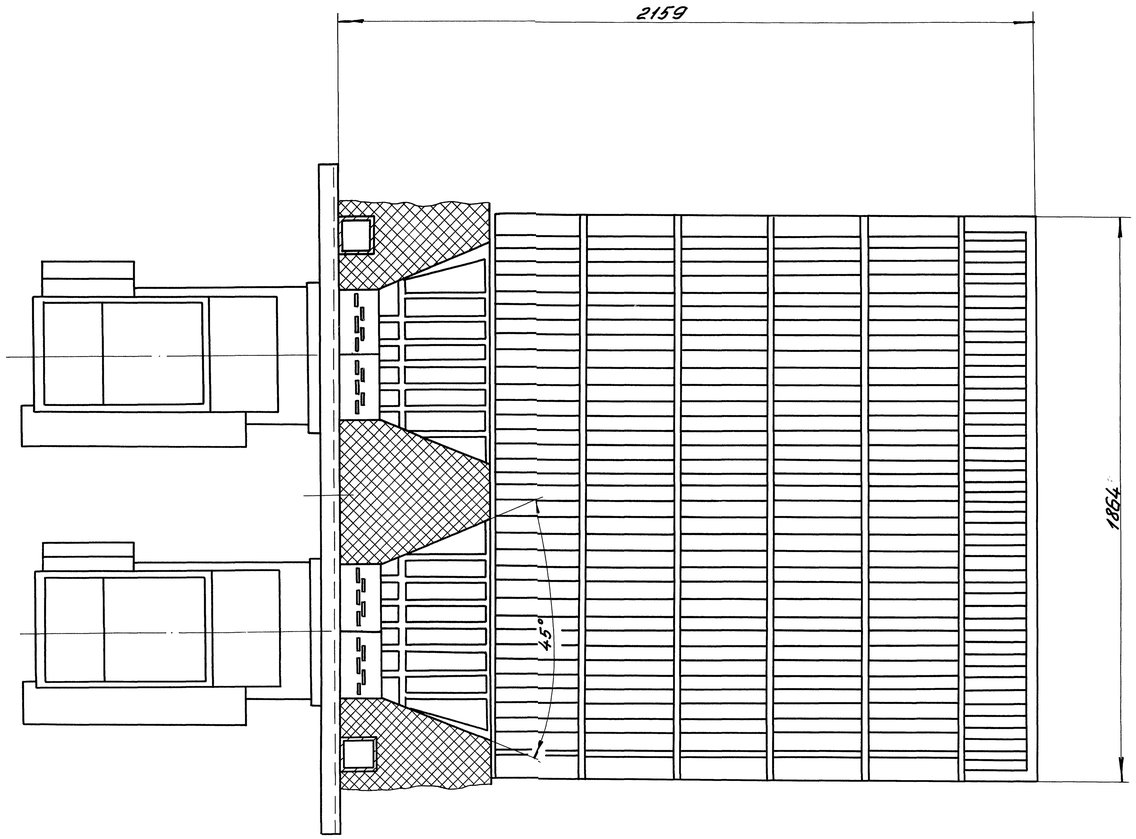

Г (1:1)

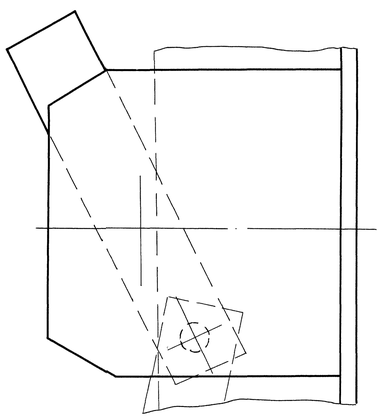

А1 (1:1)

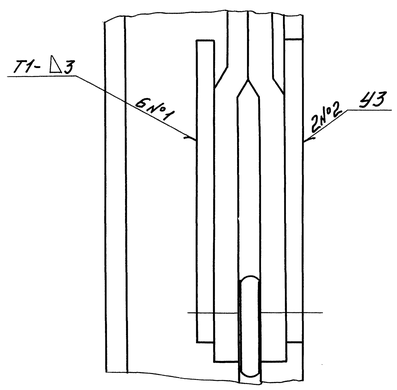

Инв. № подл.	Подп. и дата	Взам. инв. №	Инв. № дубл.	Подп. и дата
97037	10.2004			

Перв. примен. | Справ. № | А | В

Сайт: dkwr.ru e-mail: dkwr@mail.ru
Тел: +7(960)938-01-02 (многоканальный)

Изм.	Лист	№ докум.	Подп.	Дата	00.8097.005 С6	Лист 2

Копировал: Кайгородова Формат А1

Б-Б (1:10) (1)

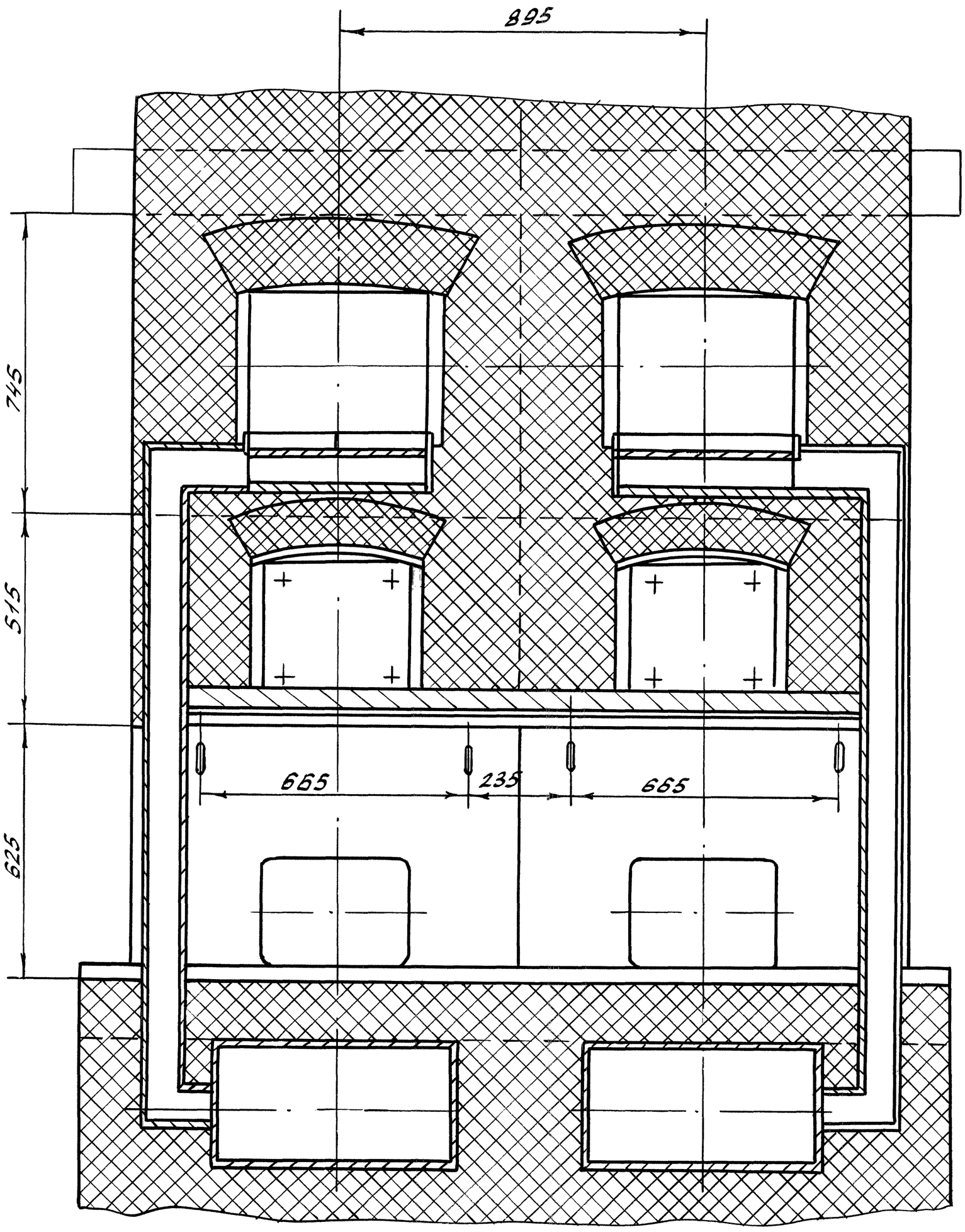

Перв. примен.

Справ. N

Инв. N подл. | Подп. и дата | Взам. инв. N | Инв. N дубл. | Подп. и дата