00.8111.052 СБ

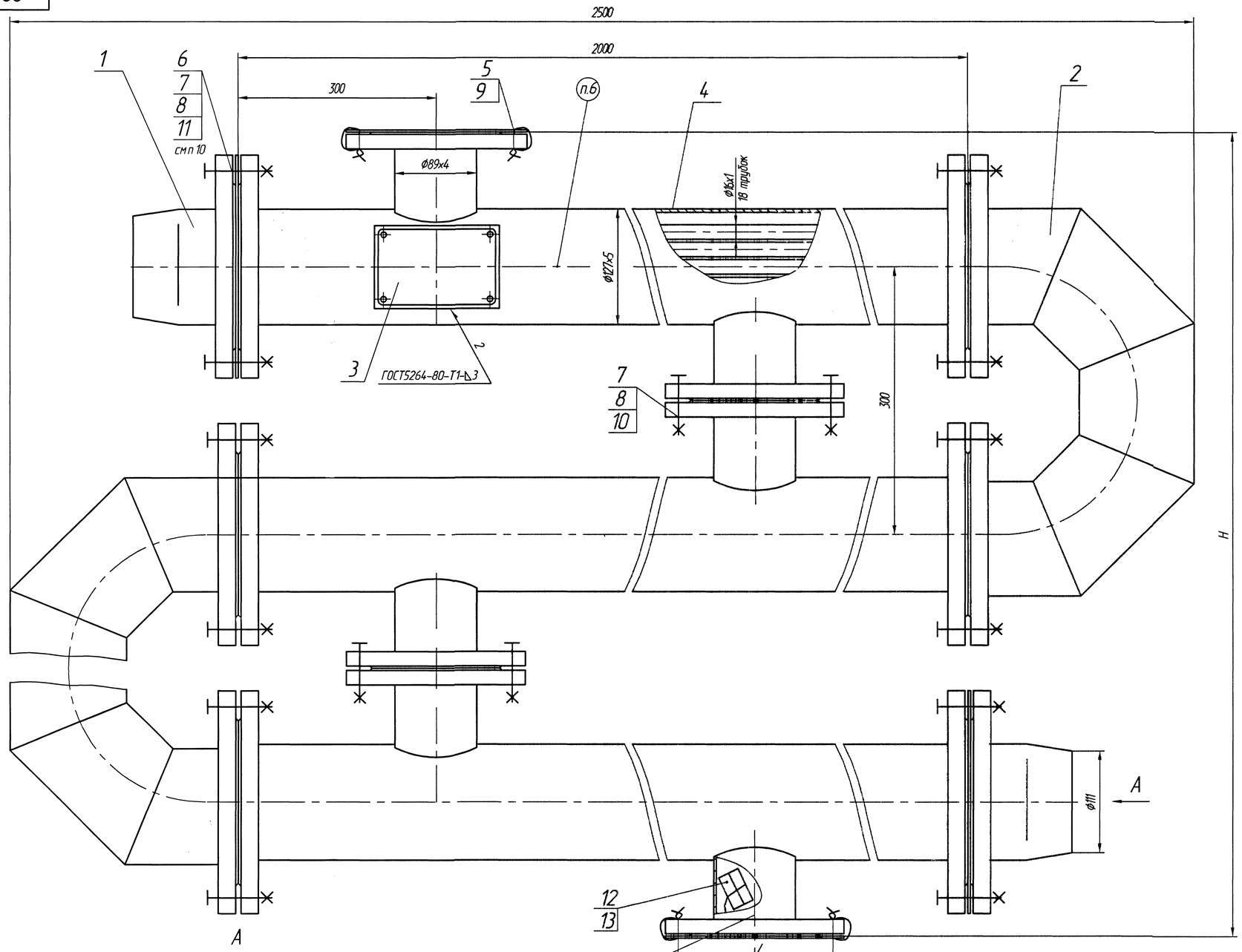

Переход 127х111 поз 1 и заглушка поз.6 не показаны

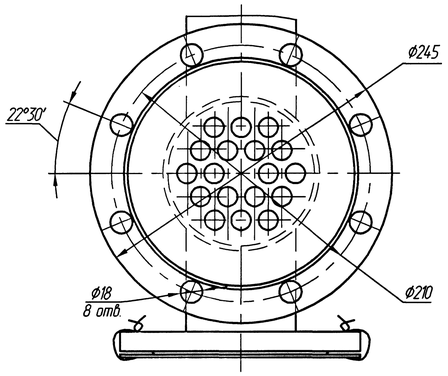

Обозначение	Условное обозначение изделия	Кол. секций	H,мм	Масса, кг
00.8111.052	ПВ 127х2-1,0- РГ-1	1	300	87,0
-01	ПВ 127х2-1,0- РГ-2	2	600	178,0
-02	ПВ 127х2-1,0- РГ-3	3	900	269,0
-03	ПВ 127х2-1,0- РГ-4	4	1200	359,0
-04	ПВ 127х2-1,0- РГ-5	5	1500	450,0

Техническая характеристика

Наименование показателей	Межтрубное пространство	Трубная система
Давление рабочее, МПа (кгс/см²)	1,0 (10)	
Давление расчетное, МПа (кгс/см²)	1,0 (10)	
Пробное давление при гидравлическом испытании, МПа (кгс/см²)	$1{,}33^{+0{,}07}$ ($13{,}3^{+0{,}7}$)	
Температура греющей воды,°С не более	150	
Поверхность нагрева одной секции, м²	—	1,8
Вместимость секции, м³ (л)	0,021(21)	0,0055(5,5)
Гидравлическое сопротивление, МПа (кгс/см²)	0,007(0,07)	0,004(0,04)
*Тепловой поток одной секции, кВт	37,8	

Технические требования

1. Размеры для справок.
2. Требования к конструкции, изготовлению, монтажу и обслуживанию определяются в соответствии с ОСТ 26.291-94 "Сосуды и аппараты стальные сварные. Общие технические условия", "Правилами устройства и безопасной эксплуатации сосудов, работающих под давлением", ГОСТ 27590-88 и ТУ 24.198-2003.
3. Подогреватель относится к 4 группе сосудов.
4. Сварные швы выполнить электродами марки МР-3 ГОСТ 9466-75. Допускается применение других марок электродов согласно РД 2730.940.102-92.
5. Контроль качества изготовления произвести визуальным и измерительным методами, гидравлическим испытанием.
6. Маркировать обозначением чертежа.
7. Маркировать "Упаковочный лист и схема строповки здесь."
8. На период транспортирования и хранения (один год) произвести консервацию и упаковку подогревателя в соответствии с требованиями ГОСТ 27590-88 для умеренного климата.
9. *Тепловой поток секций определен при следующих условиях: скорость нагреваемой среды в трубках - 1м/с; расход среды в трубном пространстве равен расходу среды в межтрубном пространстве; перепад температур в подогревателе по нагреваемой и греющей среде - 45°С; среднелогарифмический температурный перепад - 10°С.
10. Заглушки поз.6, находящиеся между переходом и секцией, при монтаже необходимо убрать.

Изм	Лист	№ докум	Подп	Дата	00.8111.052 СБ			
1	зам.	5030-2-104-03		16.02.06	Подогреватель водо-водяной ПВ 127х2-1,0-РГ	Лит	Масса	Масштаб
Разраб		Гаврилова		2.02.2006		0	см. табл	-
Пров						Лист	Листов 1	
Т. контр		Савинов		02.04				
Рук		Атяшкина		02.02	Сайт: dkwr.ru e-mail: dkwr@mail.ru	ДКВр.ру		
Н. контр		Носова		02.02.04	Тел: +7(960)938-01-02 (многоканальный)			
Утв		Хмелев		2.02.2006				

Перв. применение | Справ. № | Подп. и дата | Инв. № дубл. | Взам. инв. № | Подп. и дата | Инв. № подл.

Копировал | Формат А1