00.8111.049 СБ

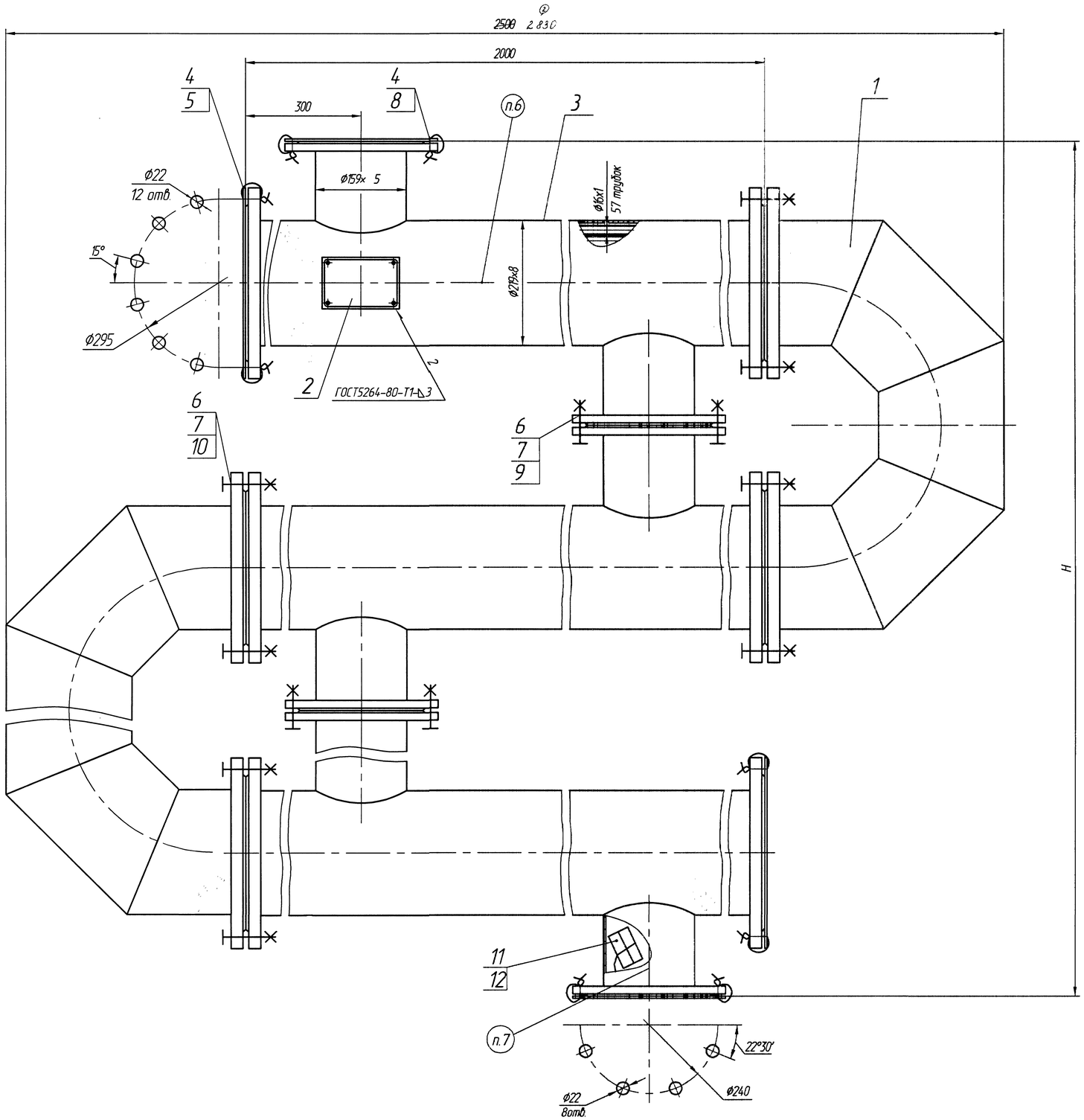

Обозначение	Условное обозначение изделия	Кол. секций	H,мм	Масса, кг
00.8111.049	ПВ 219х2-1,0- РГ-1	1	500	185,44
-01	ПВ 219х2-1,0- РГ-2	2	1000	422,44
-02	ПВ 219х2-1,0- РГ-3	3	1500	661,44
-03	ПВ 219х2-1,0- РГ-4	4	2000	900,44
-04	ПВ 219х2-1,0- РГ-5	5	2500	1139,44

Техническая характеристика

Наименование показателей	Межтрубное пространство	Трубная система
Давление рабочее, МПа (кгс/см²)	1,0 (10)	
Давление расчетное, МПа (кгс/см²)	1,0 (10)	
Пробное давление при гидравлическом испытании, МПа (кгс/см²)	$1{,}33^{+0{,}07}$ ($13{,}3^{+0{,}7}$)	
Температура греющей воды,°С не более	150	
Поверхность нагрева одной секции, м²	—	5,57
Вместимость секции, м³ (л)	0,046(46)	0,017(17)
Гидравлическое сопротивление, МПа (кгс/см²)	0,007(0,07)	0,004(0,04)
*Тепловой поток одной секции, кВт	113,4	

Технические требования

1. Размеры для справок.
2. Требования к конструкции, изготовлению, монтажу и обслуживанию определяются в соответствии с ОСТ 26.291-94 "Сосуды и аппараты стальные сварные. Общие технические условия", "Правилами устройства и безопасной эксплуатации сосудов, работающих под давлением", ГОСТ 27590-88 и ТУ 24.198-2003.
3. Подогреватель относится к 4 группе сосудов.
4. Сварные швы выполнить электродами марки МР-3 ГОСТ 9466-75. Допускается применение других марок электродов согласно РД 2730.940.102-92.
5. Контроль качества изготовления произвести визуальным и измерительным методами, гидравлическим испытанием.
6. Маркировать обозначением чертежа.
7. Маркировать "Упаковочный лист и схема строповки здесь"
8. На период транспортирования и хранения (один год) произвести консервацию и упаковку подогревателя в соответствии с требованиями ГОСТ 27590-88 для умеренного климата.
9. *Тепловой поток секций определен при следующих условиях: скорость нагреваемой среды в трубках – 1м/с; расход среды в трубном пространстве равен расходу среды в межтрубном пространстве, перепад температур в подогревателе по нагреваемой и греющей среде – 45°С; среднелогарифмический температурный перепад – 10°С.

Изм	Лист	№ докум	Подп	Дата
2	–	50302-068-04		31.07.04
1	З.Д.М.	50302-104-03		16.12.03
Разраб		Габрилова		3.02.2004
Пров				
Т контр		Сабинов		
Рук		Атяшкина		03.02.04
Н контр		Носова		03.02.04
Утв		Хмелев		13.02.2004

00.8111.049 СБ

Подогреватель водо-водяной ПВ 219х2-1,0-РГ

Лит	Масса	Масштаб
0	см. табл.	–
Лист	Листов 1	

Сайт: dkwr.ru e-mail: dkwr@mail.ru
Тел: +7(960)938-01-02 (многоканальный)
ДКВр.ру

Копировал Формат А1

Перв. применение | Справ. № | Подп. и дата | Инв. № дубл. | Взам. инв. № | Подп. и дата | Инв. № подл.