00.8111.067 СБ

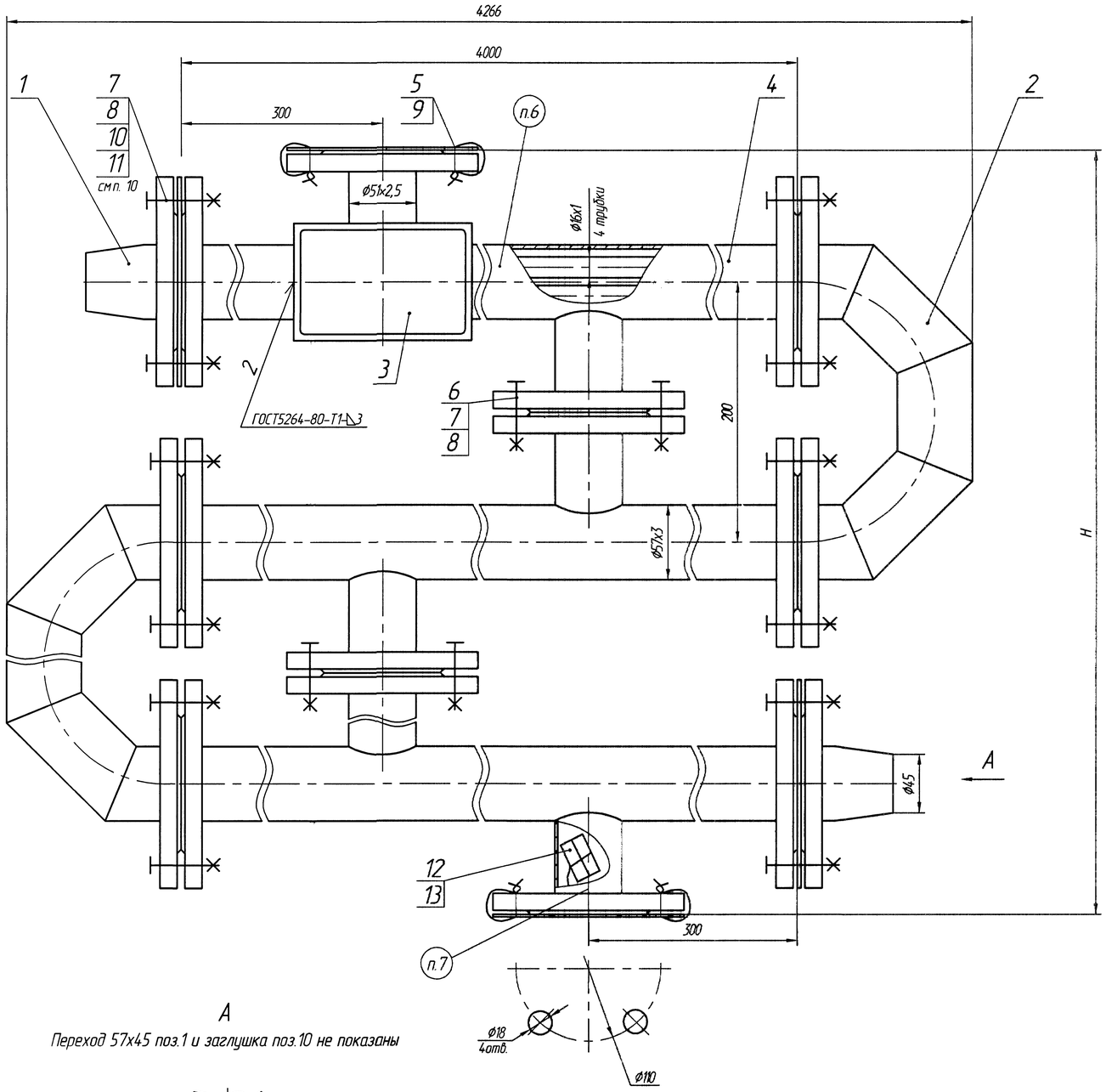

A

Переход 57х45 поз.1 и заглушка поз.10 не показаны

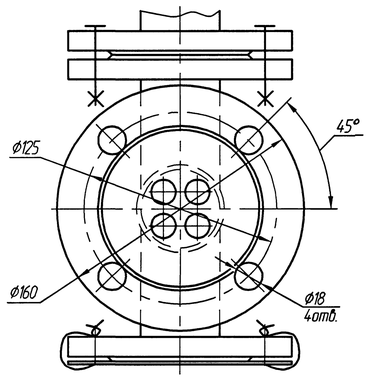

Обозначение	Условное обозначение изделия	Кол. секций	H,мм	Масса, кг
00.8111.067	ПВ 57х4-1,0- РГ-1	1	200	35,9
-01	ПВ 57х4-1,0- РГ-2	2	400	71,3
-02	ПВ 57х4-1,0- РГ-3	3	600	109,3
-03	ПВ 57х4-1,0- РГ-4	4	800	146,0
-04	ПВ 57х4-1,0- РГ-5	5	1000	182,8

Техническая характеристика

Наименование показателей	Межтрубное пространство	Трубная система
Давление рабочее, МПа (кгс/см²)	1,0 (10)	
Давление расчетное, МПа (кгс/см²)	1,0 (10)	
Пробное давление при гидравлическом испытании, МПа (кгс/см²)	$1{,}33^{+0{,}07}$ ($13{,}3^{+0{,}7}$)	
Температура греющей воды,°С не более	150	
Поверхность нагрева одной секции, м²	—	0,75
Вместимость секции, м³ (л)	0,0046	0,0032
Гидравлическое сопротивление, МПа (кгс/см²)	0,009	0,006
*Тепловой поток одной секции, кВт	17,6	

Технические требования

1. Размеры для справок.
2. Требования к конструкции, изготовлению, монтажу и обслуживанию определяются в соответствии с ОСТ 26.291-94 "Сосуды и аппараты стальные сварные. Общие технические условия", "Правилами устройства и безопасной эксплуатации сосудов, работающих под давлением", ГОСТ 27590-88 и ТУ 24.198-2003.
3. Подогреватель относится к 4 группе сосудов.
4. Сварные швы выполнить электродами марки МР-3 ГОСТ 9466-75. Допускается применение других марок электродов согласно РД 2730.940.102-92.
5. Контроль качества изготовления произвести визуальным и измерительным методами, гидравлическим испытанием.
6. Маркировать обозначением чертежа.
7. Маркировать "Упаковочный лист и схема строповки здесь".
8. На период транспортирования и хранения (один год) произвести консервацию и упаковку подогревателя в соответствии с требованиями ГОСТ 27590-88 для умеренного климата.
9. *Тепловой поток секций определен при следующих условиях: скорость нагреваемой среды в трубках - 1м/с; расход среды в трубном пространстве равен расходу среды в межтрубном пространстве; перепад температур в подогревателе по нагреваемой и греющей среде - 45°С; среднелогарифмический температурный перепад - 10°С.
10. Заглушки поз.10, находящиеся между переходом и секцией, при монтаже необходимо убрать.

Изм	Лист	№ докум	Подп	Дата	00.8111.067 СБ			
1	Зам.	5202-104-03		14.02.2005	Подогреватель водо-водяной ПВ57х4-1,0-РГ	Лит	Масса	Масштаб
Разраб		Габрилова		3.02.2005		0	см. табл.	—
Пров						Лист	Листов 1	
Т контр		Савинов		02.04		ДКВр.ру		
Рук		Атяшкина		19.02.05	Сайт: dkwr.ru e-mail: dkwr@mail.ru Тел: +7(960)938-01-02 (многоканальный)			
Н контр		Носова		24.02.05				
Утв		Хнелев		3.03.2005				

Копировал Формат А1

Перв. применение | Справ. № | Подп. и дата | Инв. № дубл. | Взам. инв. № | Подп. и дата | Инв. № подл.