00.8111.070 СБ

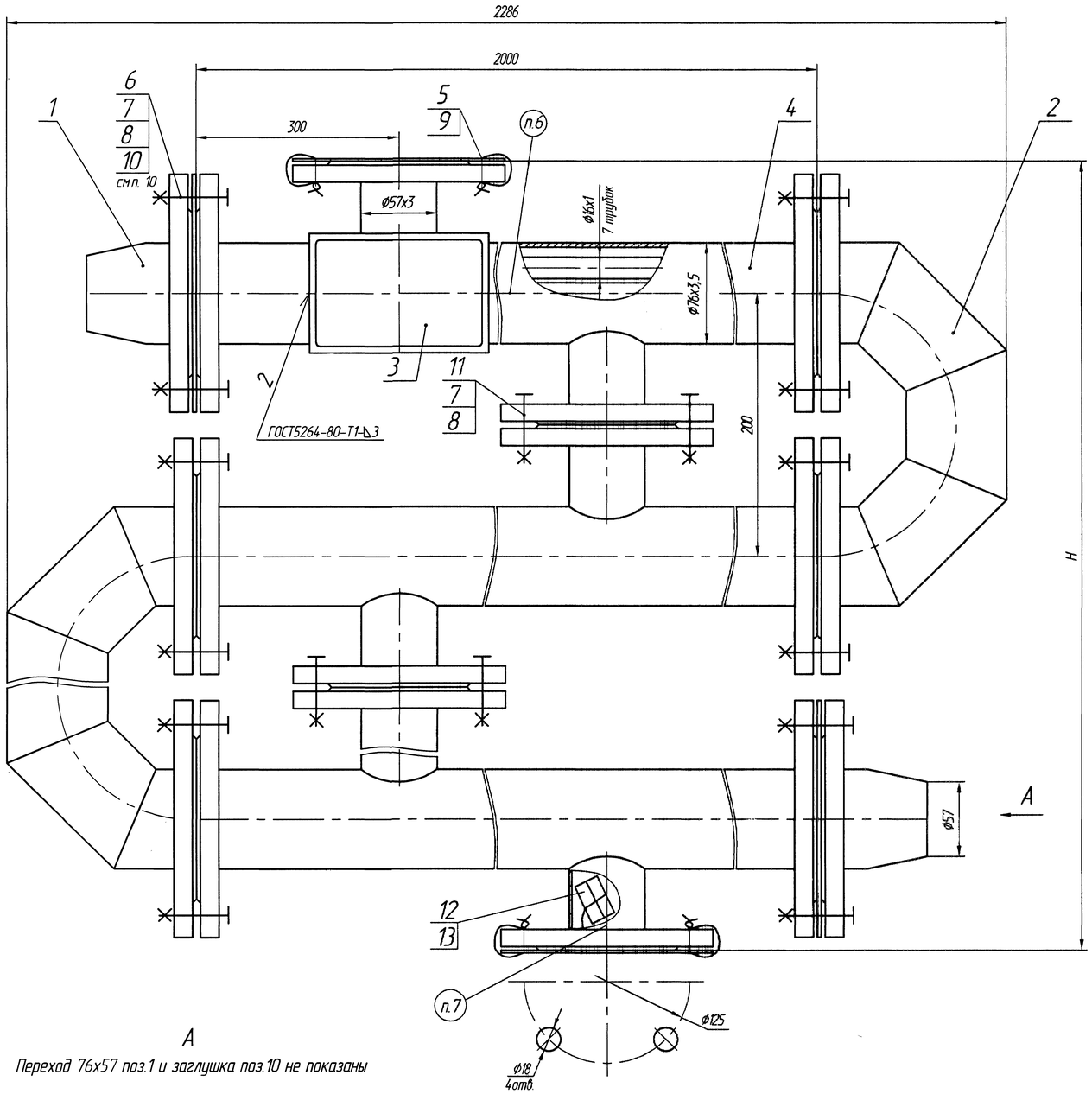

A

Переход 76х57 поз.1 и заглушка поз.10 не показаны

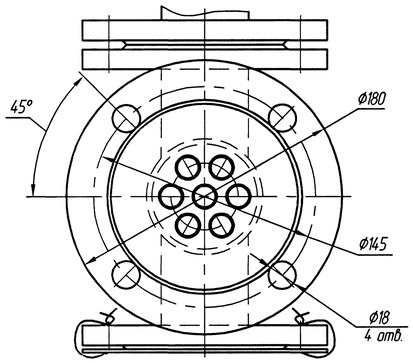

Обозначение	Условное обозначение изделия	Кол секций	H,мм	Масса кг
00.8111.070	ПВ 76х2-1,0- РГ-1	1	200	35,6
-01	ПВ 76х2-1,0- РГ-2	2	400	69,8
-02	ПВ 76х2-1,0- РГ-3	3	600	109,8
-03	ПВ 76х2-1,0- РГ-4	4	800	146,9
-04	ПВ 76х2-1,0- РГ-5	5	1000	184,0

Техническая характеристика

Наименование показателей	Межтрубное пространство	Трубная система
Давление рабочее, МПа (кгс/см²)	1,0 (10)	
Давление расчетное, МПа (кгс/см²)	1,0 (10)	
Пробное давление при гидравлическом испытании, МПа (кгс/см²)	$1{,}33^{+0{,}07}$ ($13{,}3^{+0{,}7}$)	
Температура греющей воды,°С не более	150	
Поверхность нагрева одной секции, м²	—	0,65
Вместимость секции, м³ (л)	0,0046(4,6)	0,002(2,0)
Гидравлическое сопротивление, МПа (кгс/см²)	0,007(0,07)	0,004(0,04)
*Тепловой поток одной секции, кВт	13,1	

Технические требования

1. Размеры для справок.
2. Требования к конструкции, изготовлению, монтажу и обслуживанию определяются в соответствии с ОСТ 26.291-94 "Сосуды и аппараты стальные сварные. Общие технические условия", "Правилами устройства и безопасной эксплуатации сосудов, работающих под давлением", ГОСТ 27590-88 и ТУ 24.198-2003.
3. Подогреватель относится к 4 группе сосудов.
4. Сварные швы выполнить электродами марки МР-3 ГОСТ 9466-75. Допускается применение других марок электродов согласно РД 2730.940.102-92.
5. Контроль качества изготовления произвести визуальным и измерительным методами, гидравлическим испытанием.
6. Маркировать обозначением чертежа.
7. Маркировать "Упаковочный лист и схема строповки здесь."
8. На период транспортирования и хранения (один год) произвести консервацию и упаковку подогревателя в соответствии с требованиями ГОСТ 27590-88 для умеренного климата.
9. *Тепловой поток секций определен при следующих условиях: скорость нагреваемой среды в трубках - 1м/с; расход среды в трубном пространстве равен расходу среды в межтрубном пространстве; перепад температур в подогревателе по нагреваемой и греющей среде - 45°С; среднелогарифмический температурный перепад - 10°С.
10. Заглушки поз.10, находящиеся между переходом и секцией, при монтаже необходимо убрать.

Изм	Лист	№ докум	Подп	Дата	00.8111.070 СБ			
1	50.14	5050.02-104-03		16.01 16.01	Подогреватель водо-водяной ПВ76х2-1,0-РГ	Лит	Масса	Масштаб
Разраб		Габрилова		8.02 8.02		0	СМ. табл.	—
Пров						Лист	Листов 1	
Т контр		Сабинов		07.04				
Рук		Атяшкина		17.02 17.02	Сайт: dkwr.ru e-mail: dkwr@mail.ru Тел: +7(960)938-01-02 (многоканальный)	ДКВр.ру		
Н контр		Носова		08.02 08.02				
Утв		Хмелев		18.02 18.02				

Копировал

Формат А1

Перв. применение | Справ. № | Подп. и дата | Инв. № дубл. | Взам. инв. № | Подп. и дата | Инв. № подл. 10.03.00