00.8111071 СБ

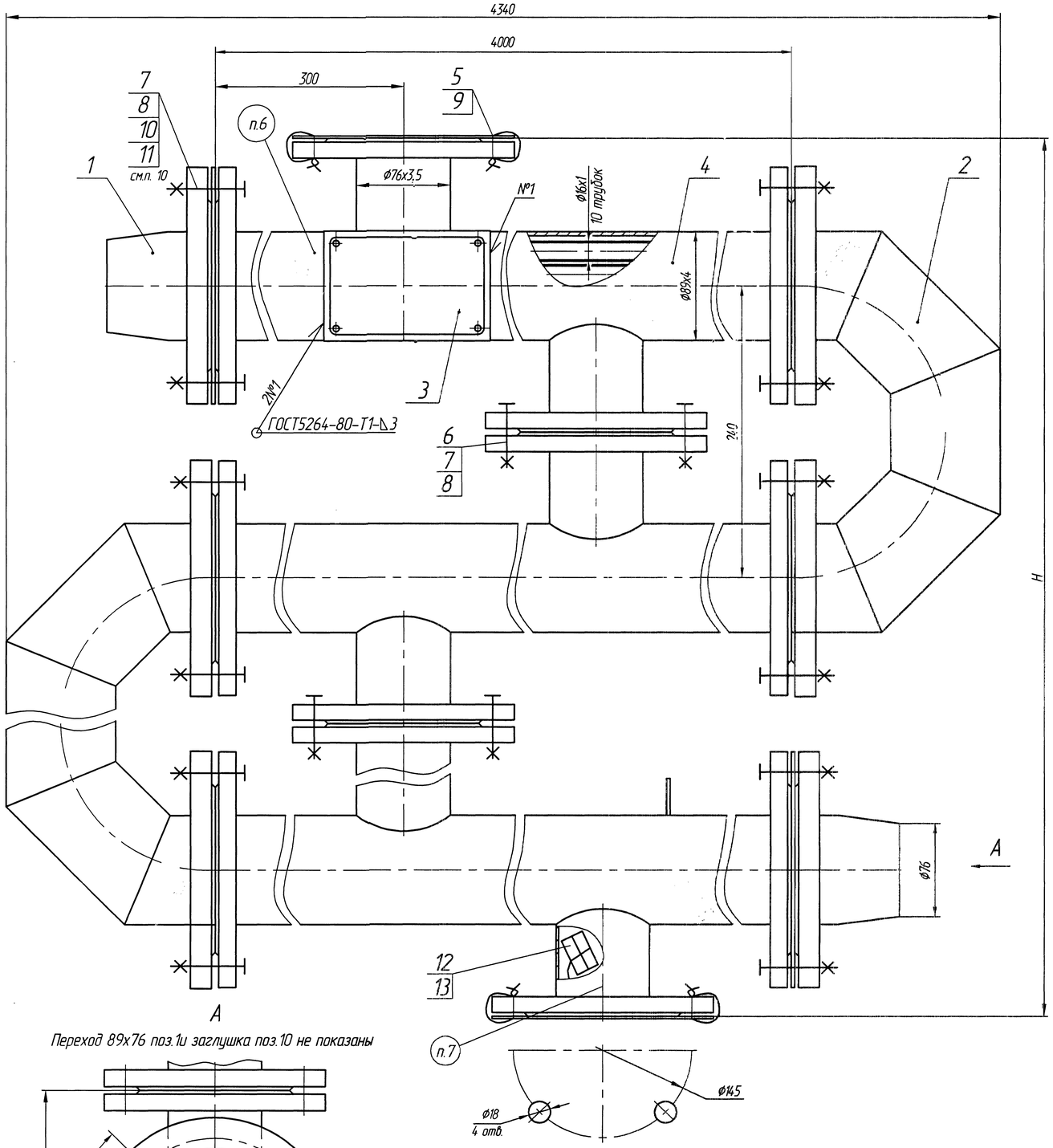

Переход 89х76 поз.1и заглушка поз.10 не показаны

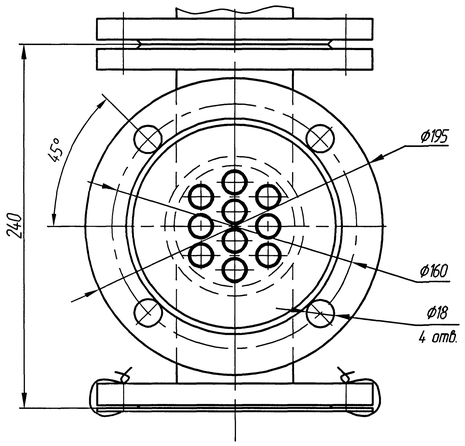

Обозначение	Условное обозначение изделия	Кол. секций	H,мм	Масса, кг
00.8111.071	ПВ 89х4-1,0- РГ-1	1	240	64,5
-01	ПВ 89х4-1,0- РГ-2	2	480	138,0
-02	ПВ 89х4-1,0- РГ-3	3	720	211,5
-03	ПВ 89х4-1,0- РГ-4	4	960	285,0
-04	ПВ 89х4-1,0- РГ-5	5	1200	358,5

Техническая характеристика

Наименование показателей	Межтрубное пространство	Трубная система
Давление рабочее, МПа (кгс/см²)	1,0 (10)	
Давление расчетное, МПа (кгс/см²)	1,0 (10)	
Пробное давление при гидравлическом испытании, МПа (кгс/см²)	$1{,}33^{+0{,}07}$ ($13{,}3^{+0{,}7}$)	
Температура греющей воды, °С не более	150	
Поверхность нагрева одной секции, м²	—	1,88
Вместимость секции, м³	0,0146	0,006
Гидравлическое сопротивление, МПа	0,009	0,006
*Тепловой поток одной секции, кВт	40,7	

Технические требования

1. Размеры для справок.
2. Требования к конструкции, изготовлению, монтажу и обслуживанию определяются в соответствии с ОСТ 26.291-94 "Сосуды и аппараты стальные сварные. Общие технические условия", "Правилами устройства и безопасной эксплуатации сосудов, работающих под давлением", ГОСТ 27590-88 и ТУ 24.198-2003.
3. Подогреватель относится к 4 группе сосудов.
4. Сварные швы выполнить электродами марки МР-3 ГОСТ 9466-75. Допускается применение других марок электродов согласно РД 2730.940.102-92.
5. Контроль качества изготовления произвести визуальным и измерительным методами, гидравлическим испытанием.
6. Маркировать обозначением чертежа.
7. Маркировать "Упаковочный лист и схема строповки здесь".
8. На период транспортирования и хранения (один год) произвести консервацию и упаковку подогревателя в соответствии с требованиями ГОСТ 27590-88 для умеренного климата.
9. *Тепловой поток секций определен при следующих условиях: скорость нагреваемой среды в трубках - 1м/с; расход среды в трубном пространстве равен расходу среды в межтрубном пространстве; перепад температур в подогревателе по нагреваемой и греющей среде - 45°С; среднелогарифмический температурный перепад - 10°С.
10. Заглушки поз.10, находящиеся между переходом и секцией, при монтаже необходимо убрать.

					00.8111.071 СБ			
1	Замч	50302-104-05		16.08.06	Подогреватель водо-водяной ПВ89х4-1,0-РГ	Лит	Масса	Масштаб
Изм	Лист	№ докум	Подпись	Дата		0	см. табл.	—
Разраб		Гаврилова		8.06.2005				
Пров						Лист	Листов 1	
Т контр		Савинов		02.04		ДКВр.ру		
Рук		Атяшкина		16.08.06	Сайт: dkwr.ru e-mail: dkwr@mail.ru Тел: +7(960)938-01-02 (многоканальный)			
Н контр		Носова		08.06				
Утв		Хмелев		15.03.04				

Копировал

Формат А1

Перв. применение | Справ. № | Подп. и дата | Инв. № дубл. | Взам. инв. № | Подп. и дата | Инв. № подл.