00.8115.003 СБ

Восстановлен с подлинника
Верно: 3.09.03

Перв. примен. 00.8115.003 ВС
Справ. № | Подп. и дата | Взам. инв. № | Инв. № дубл. | Подп. и дата | Инв. № подл. 78189 | 16.02.89

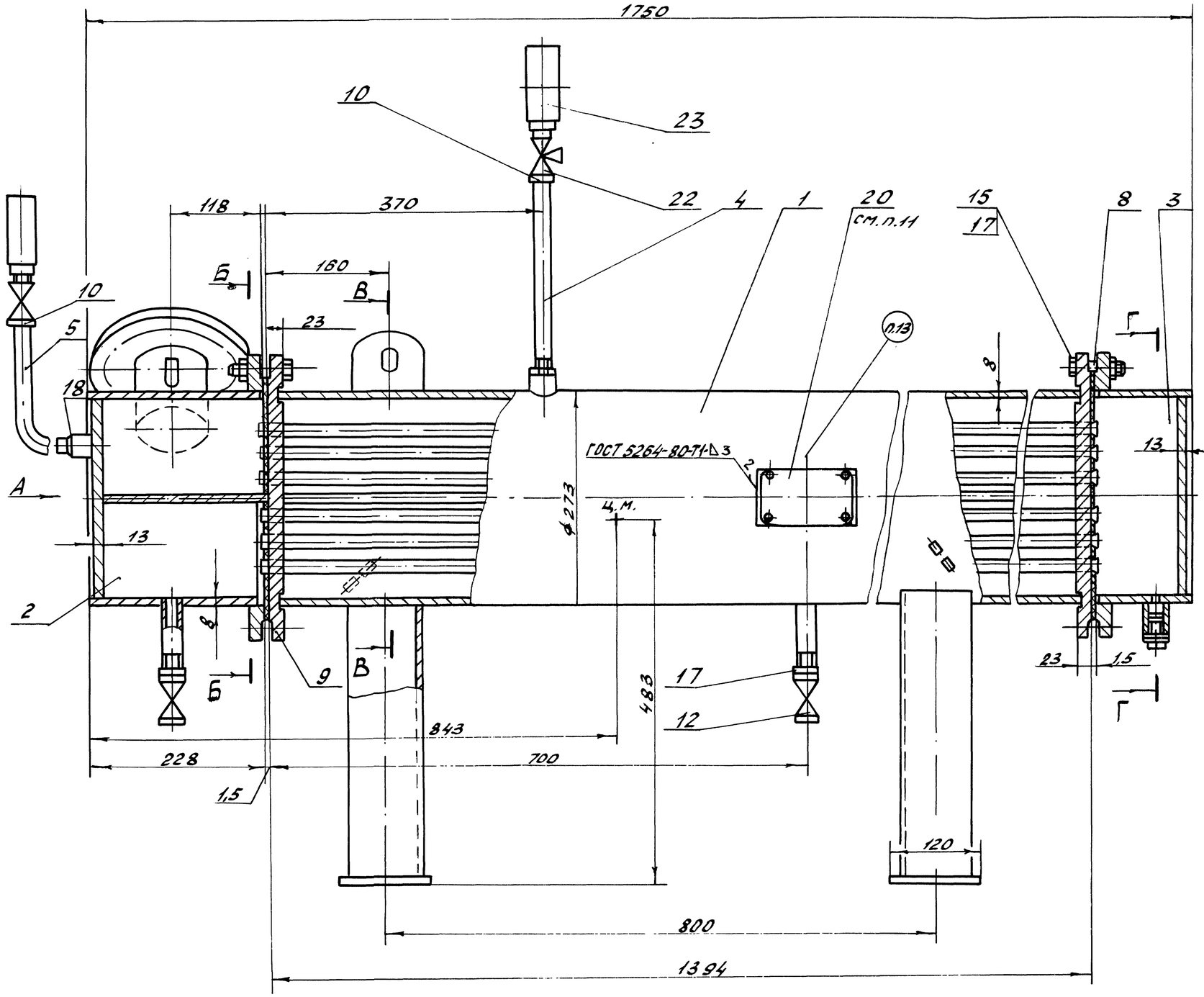

Техническая характеристика

Наименование	Размерность	Греющая вода	Нагреваемая вода
количество воды	т/ч	10	40
Давление рабочее	МПа (кгс/см²)	0,02 (0,2)	0,7 (7)
Температура на входе	°С	104,2	40
Температура на выходе	°С	60	50
Количество ходов		4	4
Поверхность нагрева	м²	5,6	

Технические требования

1. Размеры без предельных отклонений для справок.

2. Требования к конструкции, изготовлению, монтажу, содержанию и обслуживанию теплообменника определяются действующими „Правилами устройства и безопасной эксплуатации сосудов, работающих под давлением, утвержденных Госгортехнадзором СССР 27 ноября 1987 года, ТУ108-869-79.

3. Сварку производить электродами МР-3 ГОСТ 9466-75.

4. Пробное давление при гидроиспытании в корпусе и в трубной системе $1{,}0^{+0{,}05}$ МПа ($10^{+0{,}5}$ кгс/см²). Скорость снижения и повышения давления не должна превышать 0,5 МПа (5 кгс/см²) в мин.

5. Основные параметры и характеристика теплообменника на расчетном тепловом режиме приведены в таблице.

6. Запрещается пуск греющей воды до начала циркуляции нагреваемой воды в межтрубном пространстве.

7. Допускается повышение давления в трубной системе до 0,7 МПа (7 кгс/см²) избыточного.

8. Объем трубного пространства - 48 л, объем межтрубного пространства - 35 л.

9. Согласно статьи 6-2-2 вышеуказанных „Правил" теплообменники Q=20-40 т/ч.

по СТП 53.8586-008, на английском языке - по СТП 51.8586-005.

12. Манипуляционные знаки „Место строповки", „Центр масс" нанести согласно ГОСТ 14192-77.

13. Маркировать номером чертежа.

не подлежат регистрации в органах Госгортехнадзора. Теплообменники относятся к 4ой группе сосудов.

10. Лист поз.6 служит для проведения гидроиспытания и упаковки.

11. По требованию з/наряда для экспортных поставок табличка в сборе поз.20 на русском языке.

9	-	5004-114-90	Подп.	24.8.89	00.8115.003 СБ			
Изм.	Лист	№ докум.	Подп.	Дата	Теплообменник Q=20-40 т/ч ТУ 108-869-79	Литера	Масса	Масшт.
Разраб.		Атяшкина		20.8.86		А	270	1:5
Пров.						Лист 1	Листов 2	
Т.контр.		Дергоусов	Подп.	25.8.86				
Рук.								
Н.контр.		Кривцова	Подп.	26.8.86	Сайт: dkwr.ru e-mail: dkwr@mail.ru Тел: +7(960)938-01-02 (многоканальный)	ДКВр.ру		
Утв.		Савченко	Подп.	27.8.86				

Копировал: Шудина Формат: А2

00.8115.003 СБ

Вид А

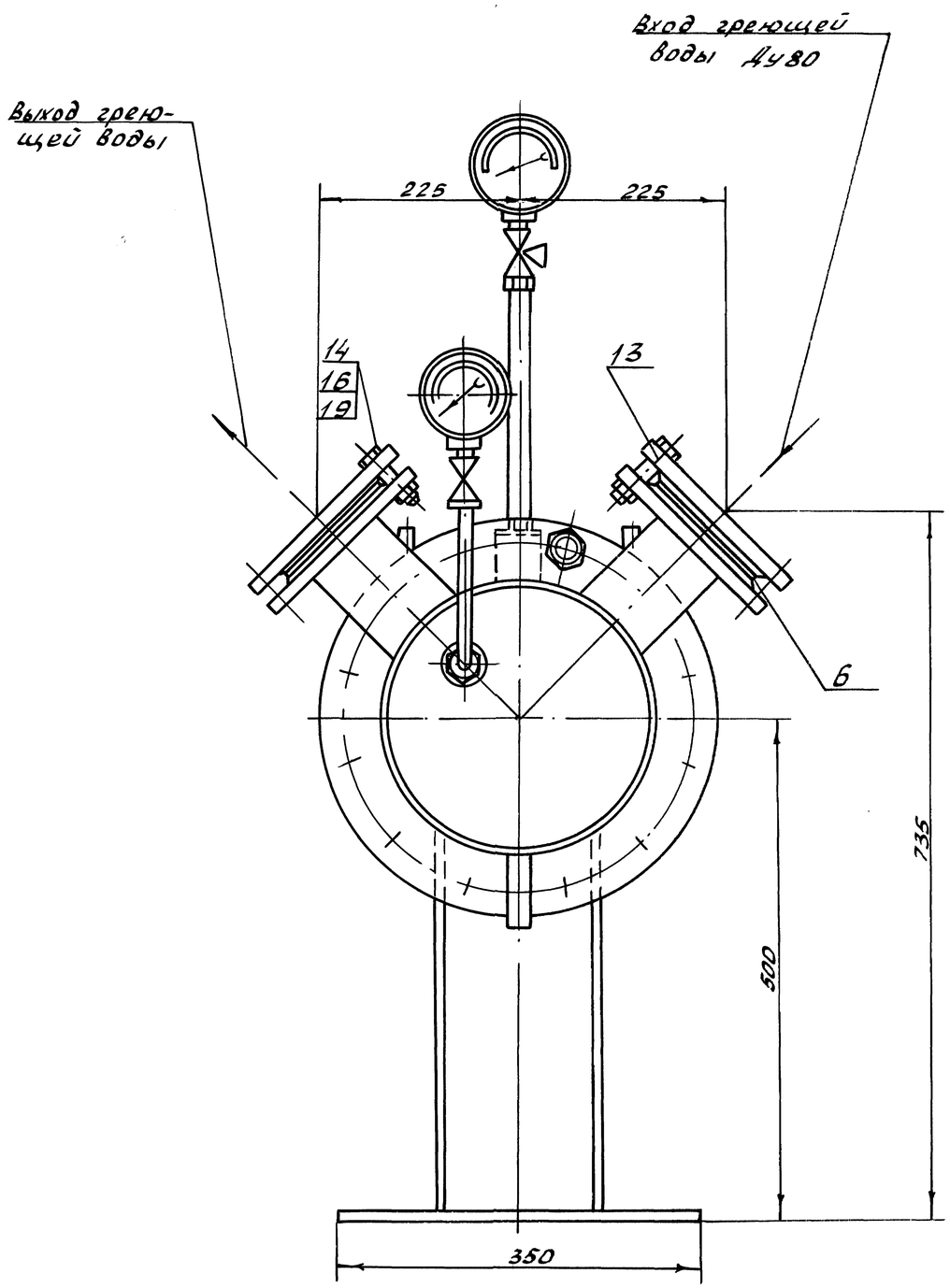

Б - Б

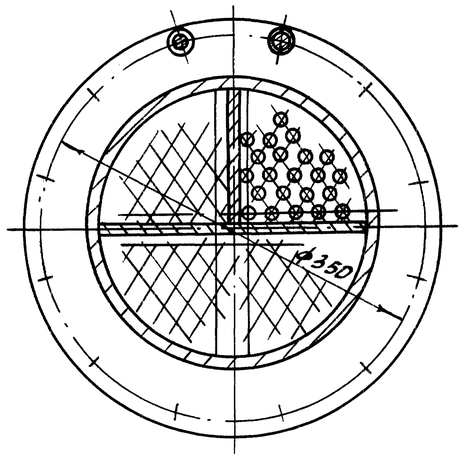

В - В

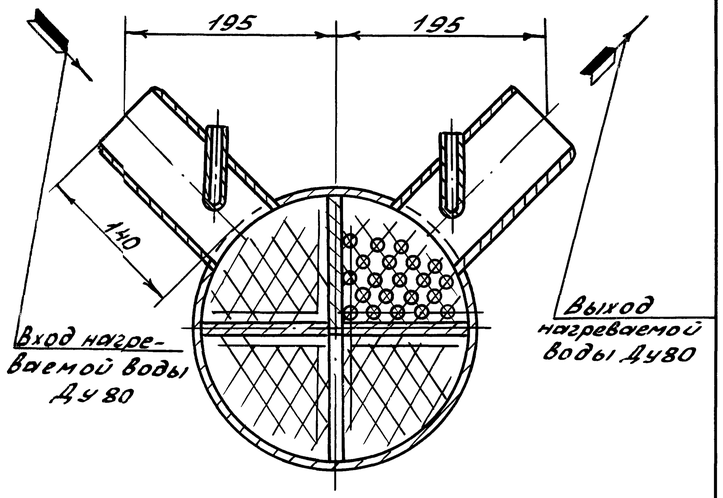

Г - Г

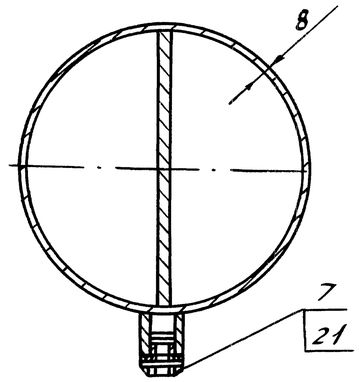

Схема движения воды в межтрубном пространстве

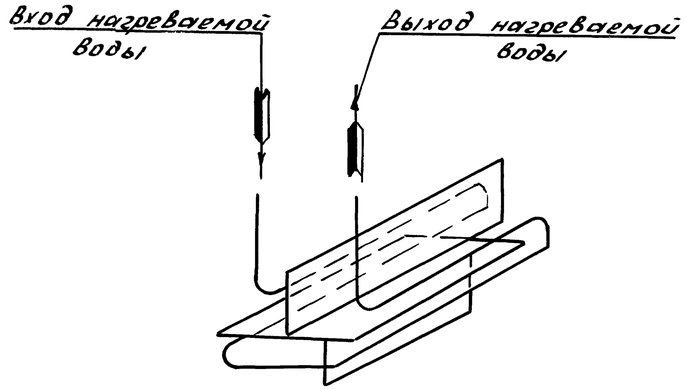

Схема расположения отверстий в опорах для фундаментных болтов.

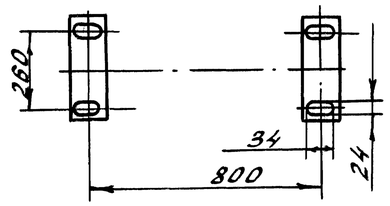

Сайт: dkwr.ru e-mail: dkwr@mail.ru
Тел: +7(960)938-01-02 (многоканальный)

6	-	5004-104-88		(Подп)	25.02.89	00.8115.003 СБ
Изм	Лист	N докум.		Подп.	Дата	

Лист 2

Копировал: Дудина Формат: А2

Инв.N подл.	Подп. и дата	Взам.инв.N	Инв.N дубл.	Подп. и дата
78189	18.02.89			

Перв. примен.	Справ.N
00.8115.003	

Восстановлен с подлинника
Верно: 3.09.03