Г–Г (2)

А (2)

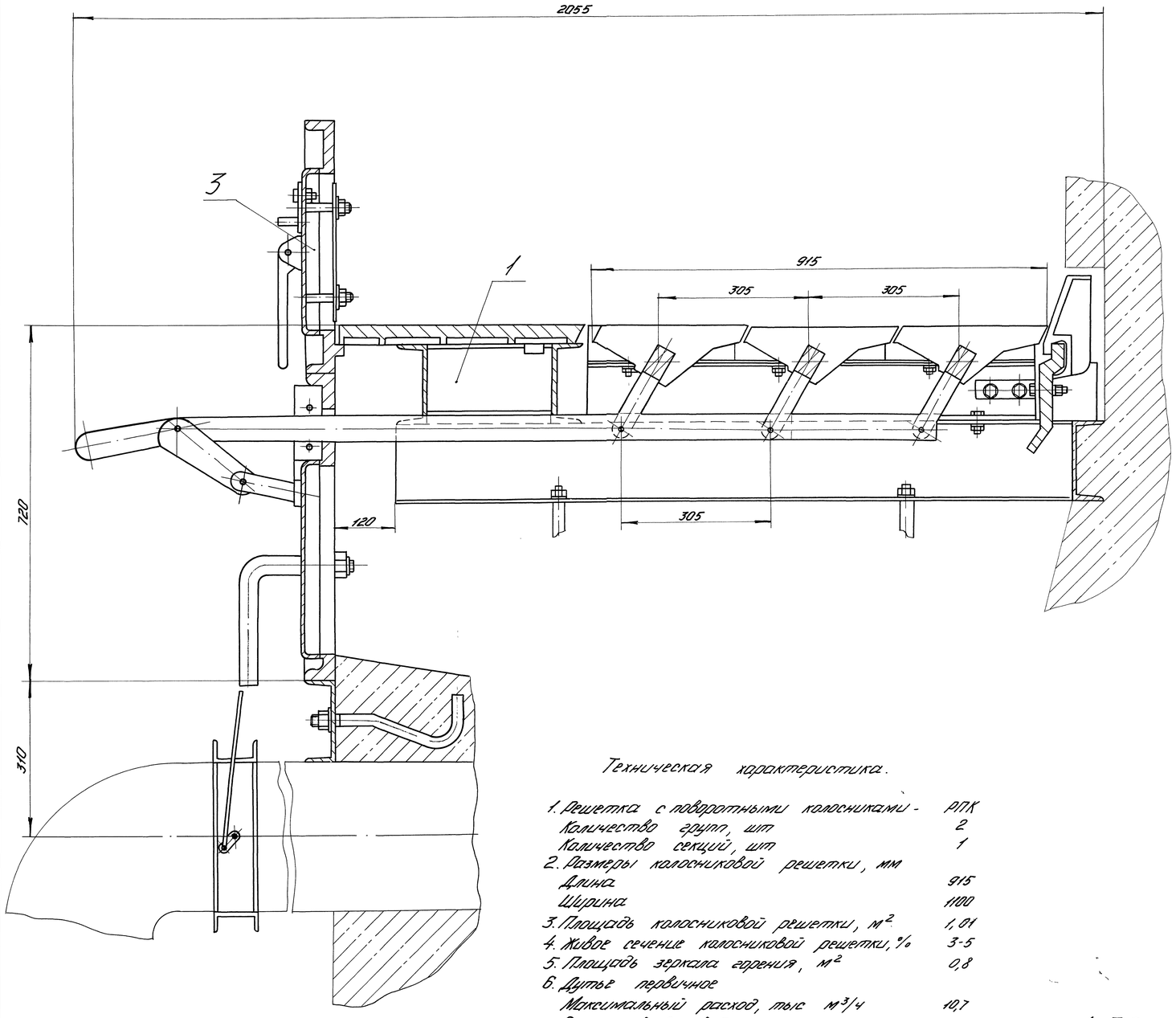

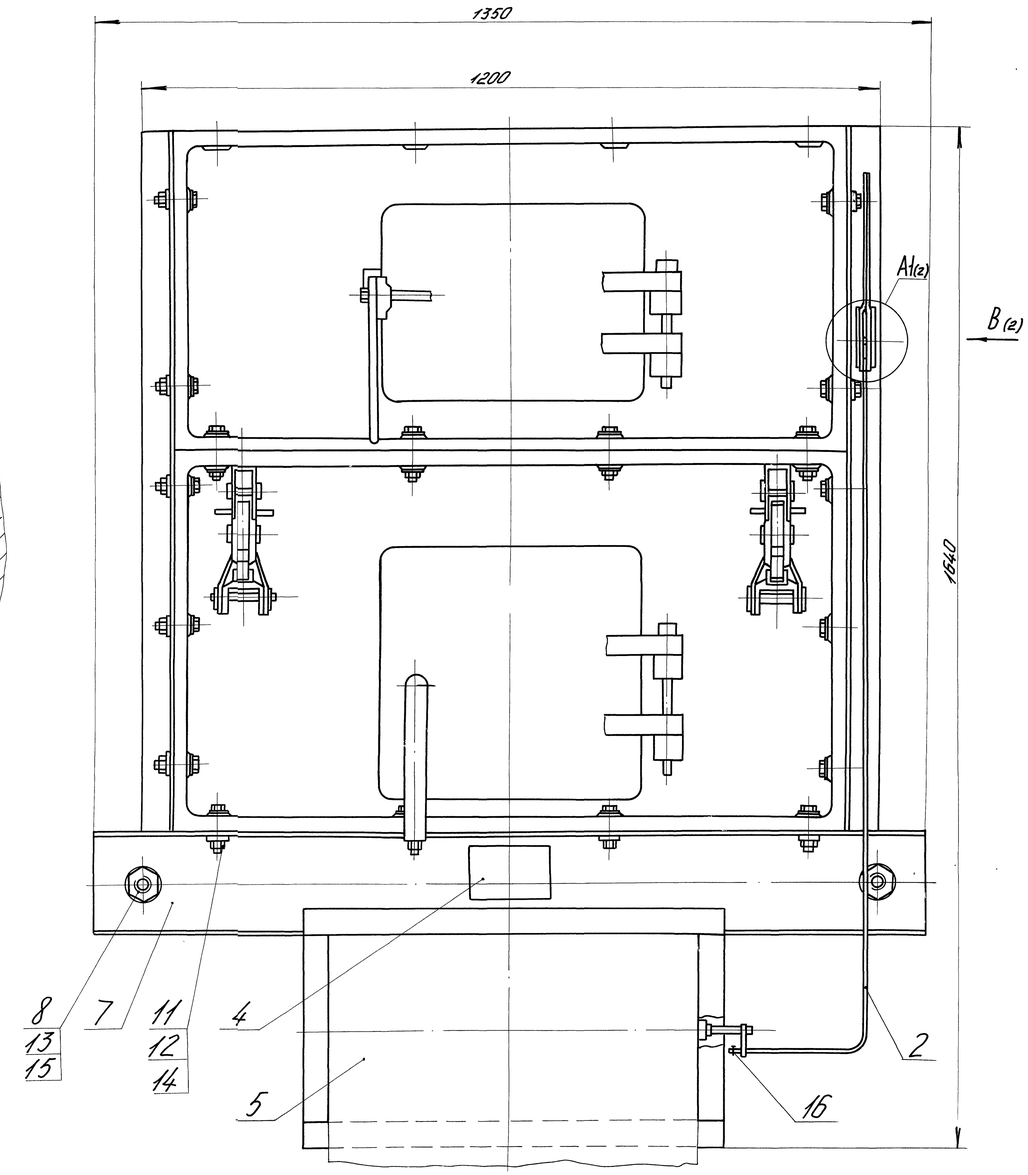

Техническая характеристика.

1. Решетка с поворотными колосниками -	РПК
Количество групп, шт	2
Количество секций, шт	1
2. Размеры колосниковой решетки, мм	
Длина	915
Ширина	1100
3. Площадь колосниковой решетки, $м^2$	1,01
4. Живое сечение колосниковой решетки, %	3-5
5. Площадь зеркала горения, $м^2$	0,8
6. Дутье первичное	
Максимальный расход, тыс $м^3/ч$	10,7
Сечение воздуховода, мм	300×600
Регулировка ручная	ручная
7. Габаритные размеры, мм	
Длина	2055
Ширина	1350
Высота	1640
8. Масса, кг	912

4. Табличку поз.4 крепить на монтаже топки.

5. При установке рамы решетки на фундаментные болты обеспечить возможность расширения ее продольных балок к задней стенке топки.

6. Для футеровки рекомендуется мертель шамотный огнеупорный марки МШ-31 ГОСТ8137-97.

Технические требования

1. Размеры без предельных отклонений для справок.

2. Сварные швы выполнить по ГОСТ5264-80 электродами типа Э46 ГОСТ9467-75.

3. Контроль качества сборки и сварки производить визуальным и измерительным методами.

					00.8097.015 СБ			
Изм.	Лист	№ докум.	Подп.	Дата	Топка РПК-1-1100/915	Лит.	Масса	Масштаб
Разраб.		Корниенко		17.03.07		0	912	1:5
Пров.		Галев		18.03.07		Лист 1	Листов 2	
Т.контр.		Миронова		23.04	Сайт: dkwr.ru e-mail: dkwr@mail.ru	ДКВр.ру		
Рук.					Тел: +7(960)938-01-02 (многоканальный)			
Н.контр.		Лесищина		23.04				
Утв.		Хохлов		23.04				

Копировал: Крайзорова Формат А1

Перв. примен. | Справ. № | Подп. и дата | Инв. № дубл. | Взам. инв. № | Подп. и дата | Инв. № подл.
23.04.04 | 00.090

00.8097.015СБ

А (1)

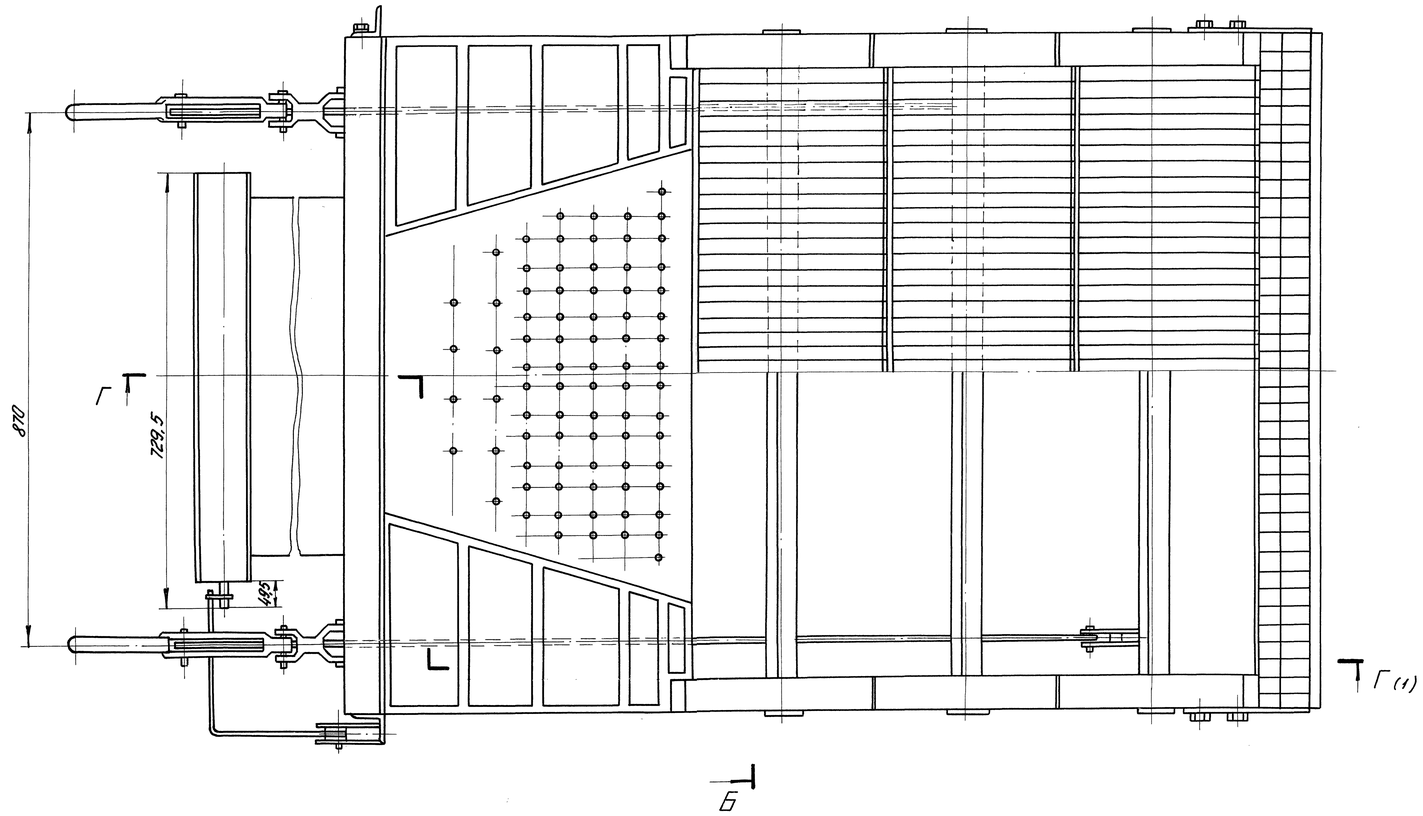

Б-Б

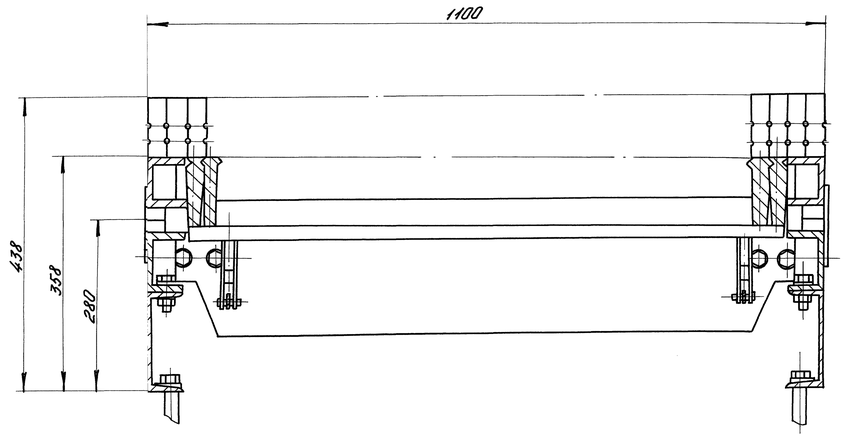

В (1)

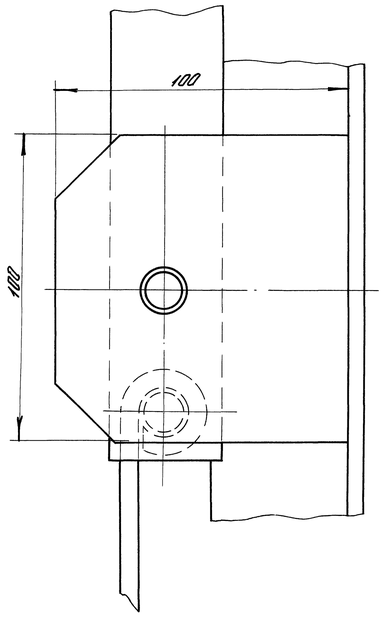

А1 (1)

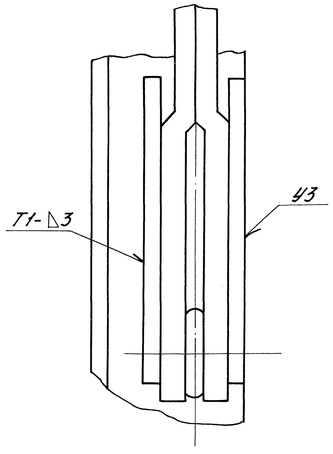

Перв. примен.	Справ. №	Инв. № подл.	Подп. и дата	Взам. инв. №	Инв. № дубл.	Подп. и дата	

Сайт: dkwr.ru e-mail: dkwr@mail.ru
Тел: +7(960)938-01-02 (многоканальный)

Изм.	Лист	№ докум.	Подп.	Дата	00.8097.015 СБ	Лист 2

Копировал: Кондратьева Формат А1