Восстановленный подлинник №4

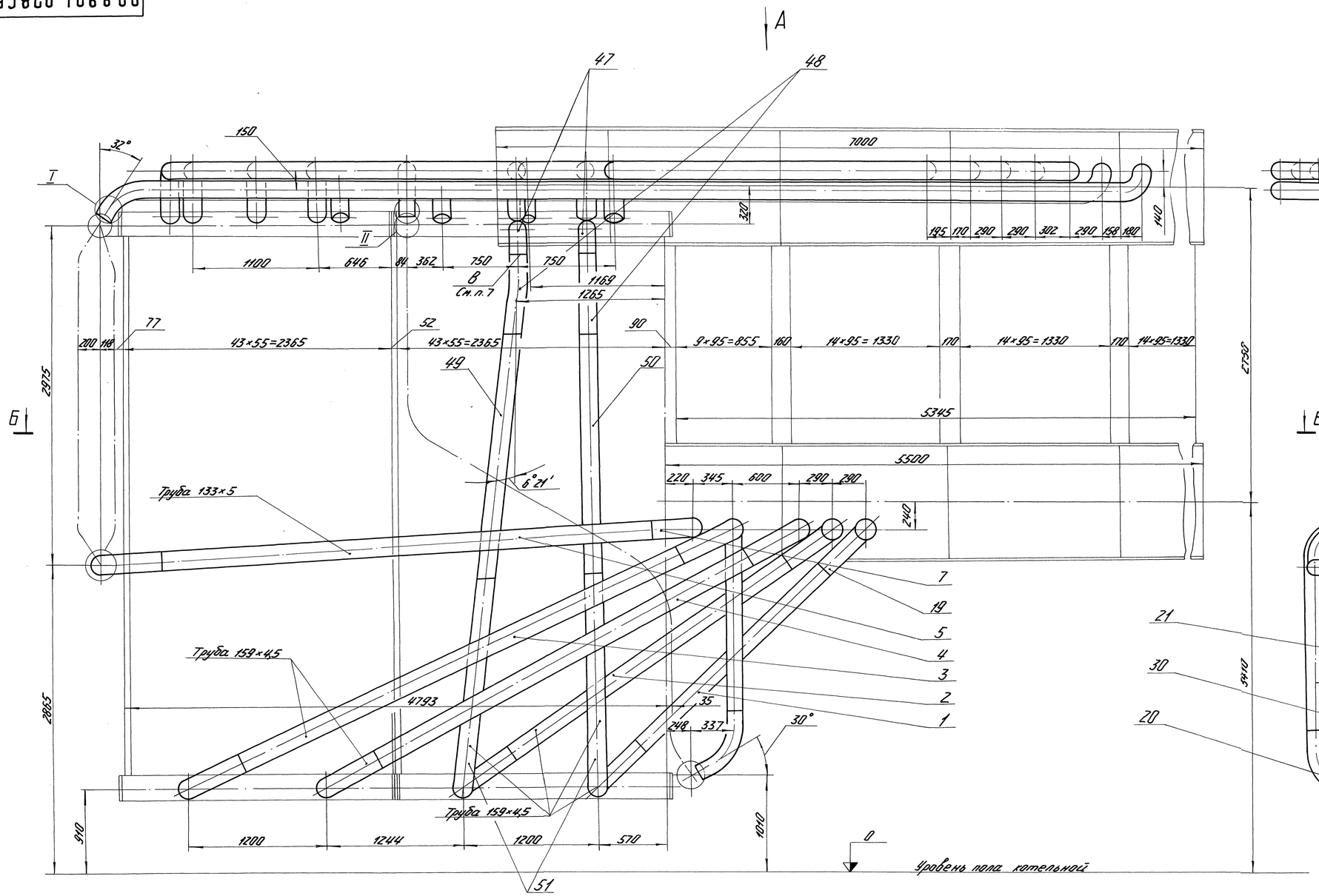

1. Размеры даны для справок.
2. Обрезка монтажных припусков, сборка, подгонка, обработка кромок и сварка стыков производится на монтаже по месту.
3. Несоосность осей труб и осей отверстий на камерах разрешается в пределах 3°.
4. Масса трубопроводов дана с учетом массы монтажных припусков на трубах.
5. Трубы поз. 13, 17, 18, 19, 22, 23, 24, 29... 34, 49 и 50 даны с монтажными припусками по 100 мм на концах.
6. Сварной шов №1 выполнять согласно выносному элементу V, сварка ручная электродуговая.
7. Трубу поз. 47 повернуть в сварном шве в при монтаже на угол 6°21'.

				00.8801.028СБ			
1	–	5902-167-86		(подп.)	12.08.87		
Изм.	Лист	№ докум.		Подп.	Дата		
Разраб.		Частякова		Подп.	26.11.86	Трубопроводы	Лит. А / Масса / Масштаб 1:20
Пров.							
Т.контр.							Лист 1 / Листов 3
Н.контр.		Лебедева		(подп.)	1.12.86	e-mail: dkwr@mail.ru тел: +7(3852)39-02-53	DKBp.py
Утв.		Крайнова		(подп.)	1.12.86		
		Савченко		(подп.)	1.12.86		

Копировал Демина

Формат А4

Инв. № подл. | Подп. и дата | Взам. инв. № | Инв. № дубл. | Подп. и дата

03981 | 2.12.86 (подп.)

Перв. примен. 00.8802.515

Справ. №

Восстановлен с подлинника
Верно: 1.06.85

Восстановлен с подлинника
Верно: 1.05.95

Вид А

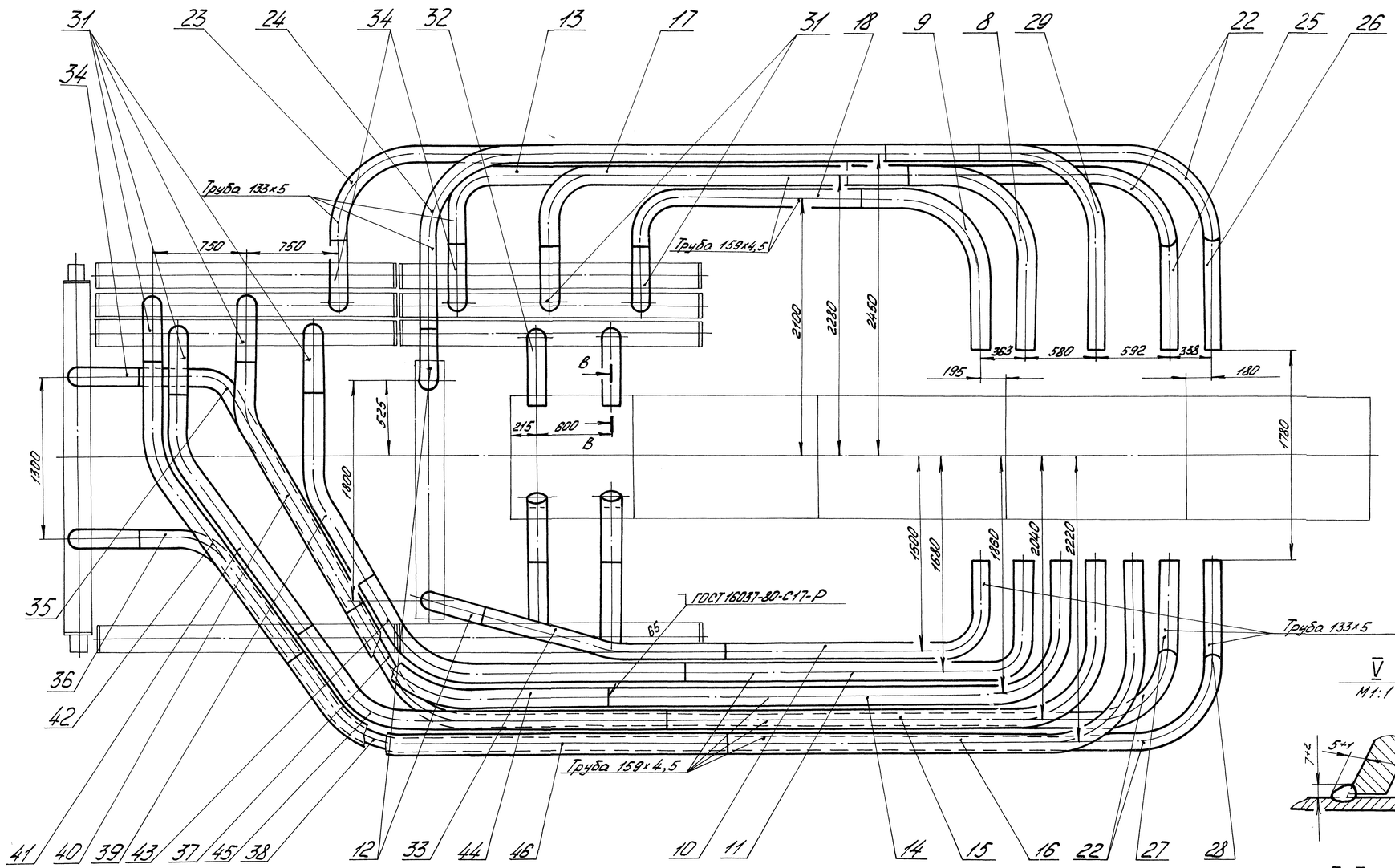

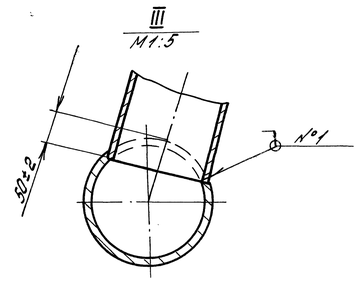

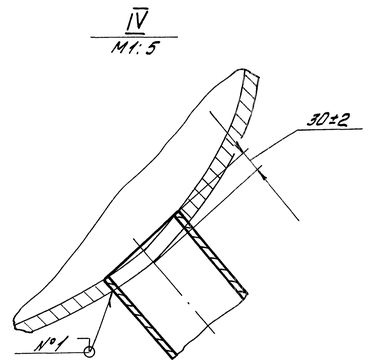

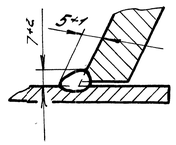

Г-Г
М1:5

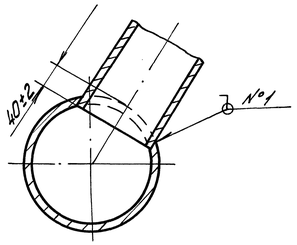

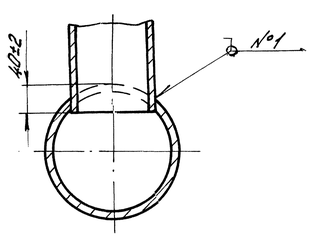

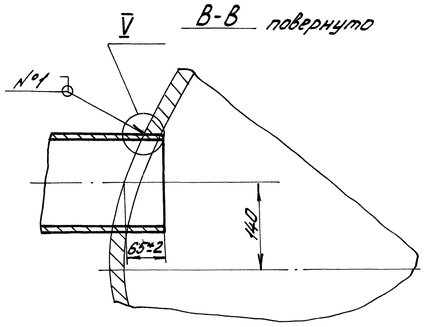

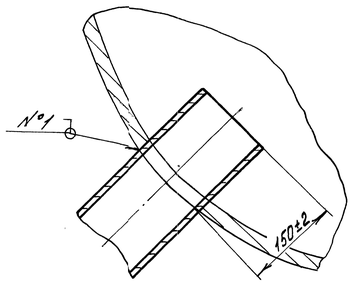

4	–	5001-135-88	Подп.	01.03.88	00.8801.028 СБ	Лист 2
Изм.	Лист	№ докум.	Подп.	Дата		

Копировал: Формат А1

Инв. № подл. | Подп. и дата | Взам. инв. № | Инв. № дубл. | Подп. и дата | Справ. № | Перв. примен.
8981 | 2.07.91

Восстановленный подлинник № 2

Восстановлен с подлинника
верно: 1.05.95

Б - Б

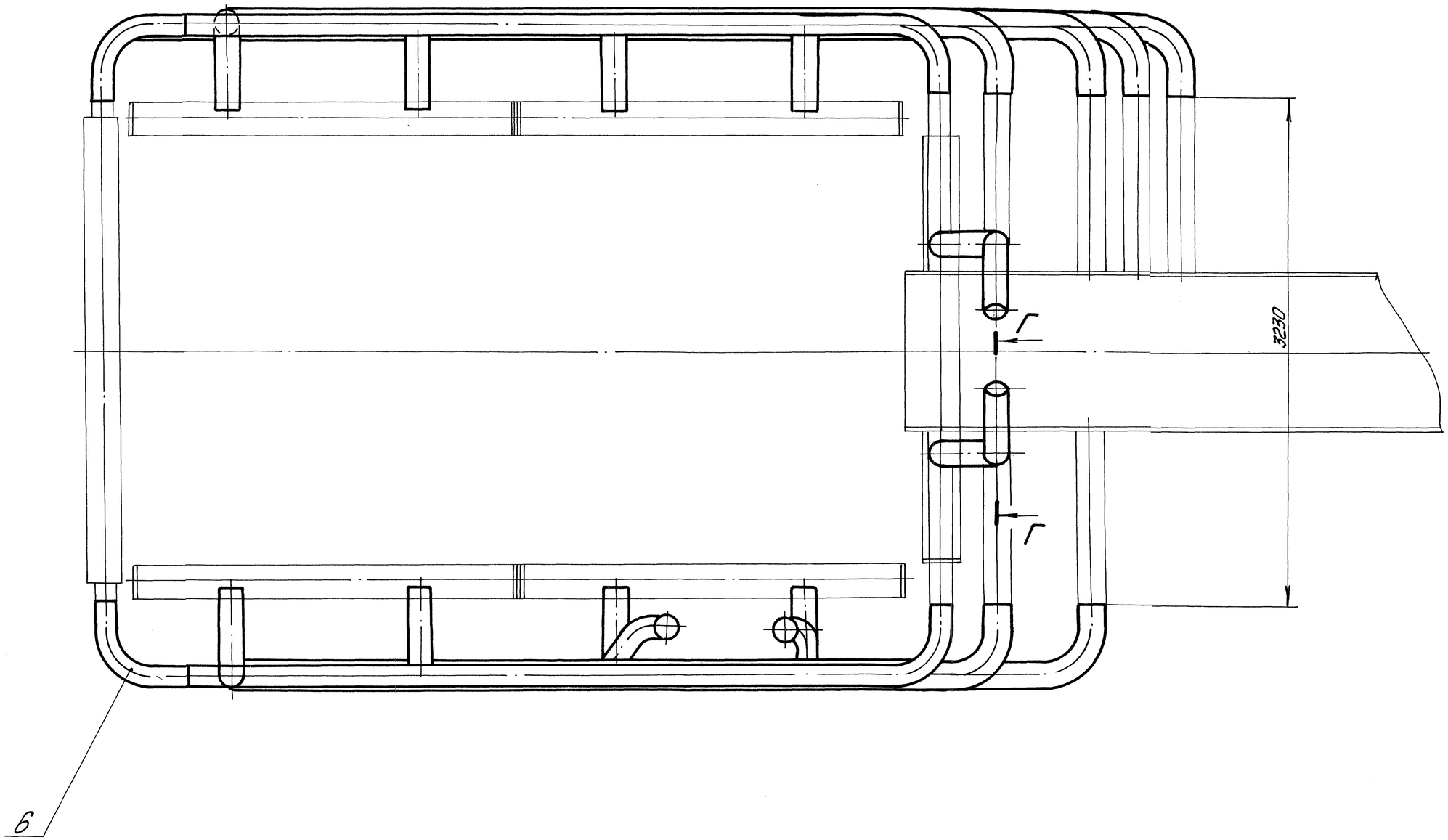

Инв. № подл.	Подп. и дата	Взам. инв. №	Инв. № дубл.	Подп. и дата
	2.07.91			

Перв. примен. | Справ. №

Изм.	Лист	№ докум.	Подп.	Дата	00.8801.028 СБ	Лист 3