00.8099.075 СБ

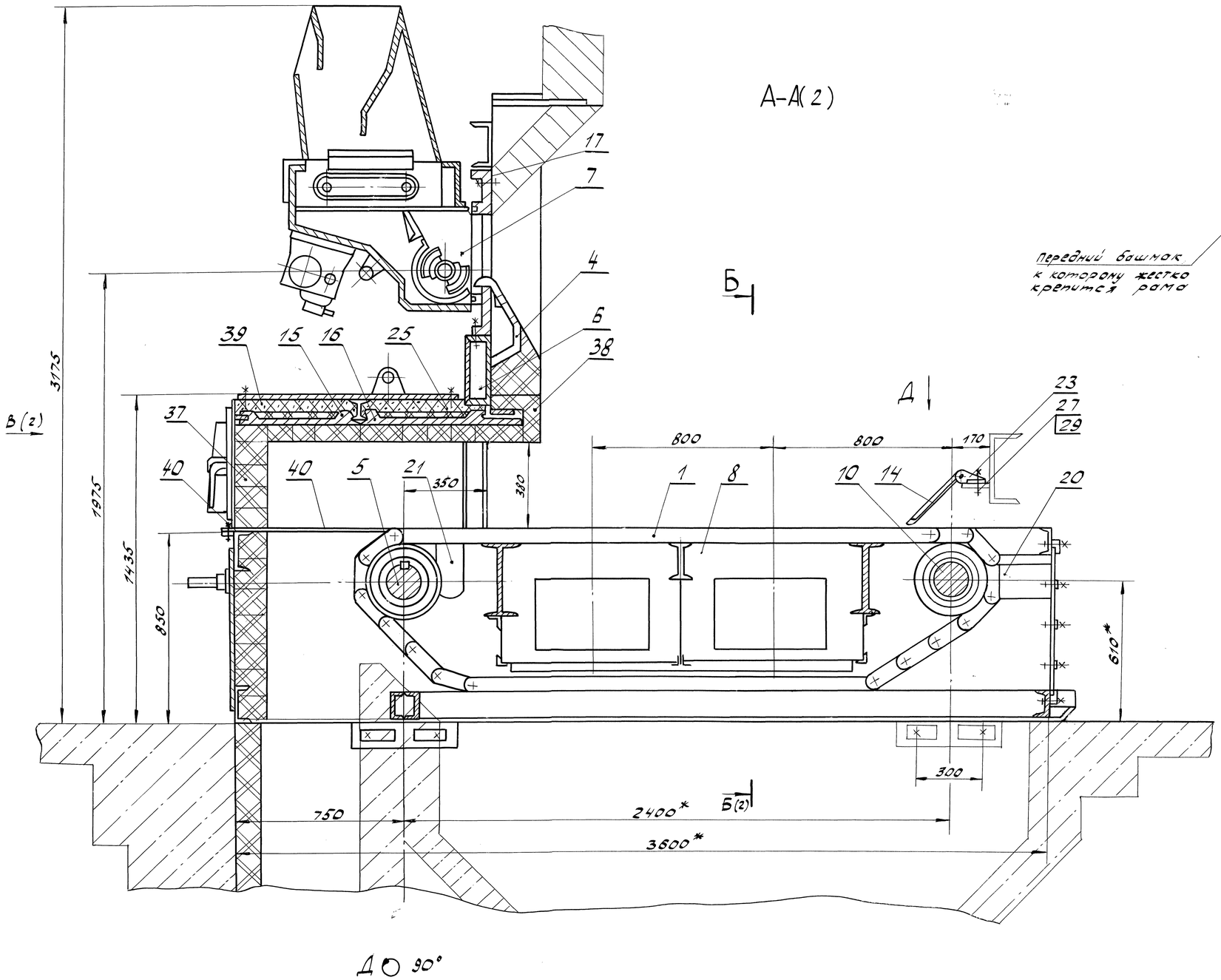

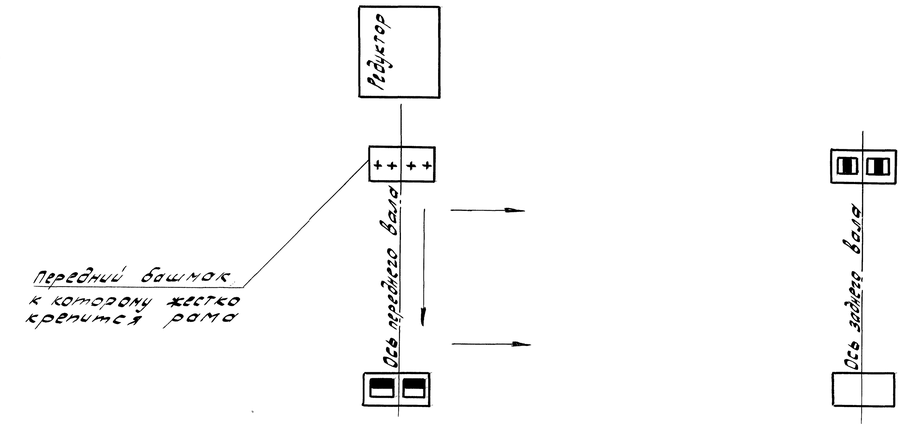

Схема теплового расширения рамы.

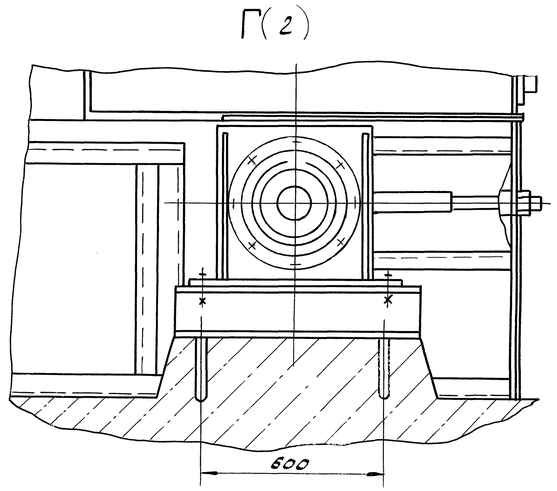

1. * Размеры для справок.
2. Неуказанные предельные отклонения размеров: $\pm \frac{IT14}{2}$
3. Сварные швы по ГОСТ 5264-80 выполнить электродами типа Э42 ГОСТ 9467-75.
4. Воздуховоды необходимо расположить со стороны привода решетки.

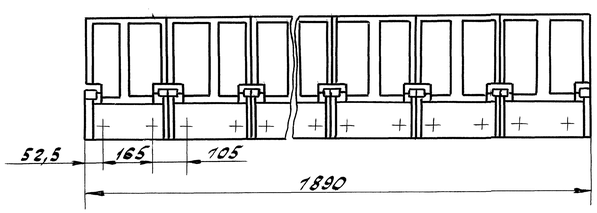

Изм.	Лист	N докум.	Подп.	Дата	00.8099.075 СБ		
Разраб.		Хоклов		07.00	Топка ТЛЗМ-1,87/2,4	Литера	Масса / Масштаб
Пров.		Головачев		08.00		О	8500 / 1:10
Т.контр.		Болондина		08.00		Лист 1	Листов 2
Рук.					Сайт: dkwr.ru e-mail: dkwr@mail.ru	ДКВр.ру	
Н.контр.		Носова		08.00	Тел: +7(960)938-01-02 (многоканальный)		
Утв.		Хубяков		15.00			

Перв. примен. | Справ. № | Подп. и дата | Инв. № дубл. | Взам. инв. № | Подп. и дата | Инв. № подл. 94-Т-34 1810 ДВ00

Копировал: Моссева Формат А1

00.8099.075 СБ

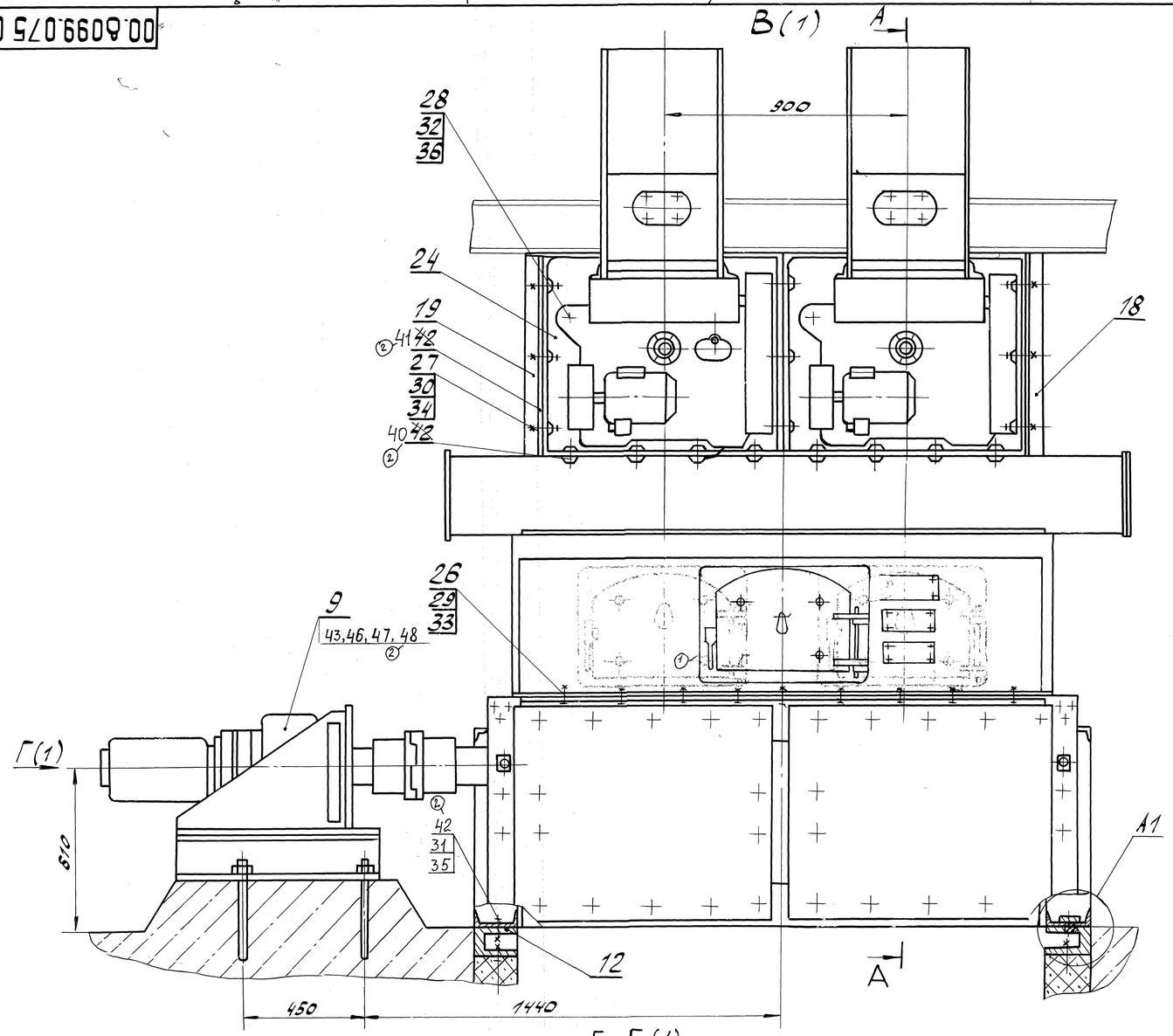

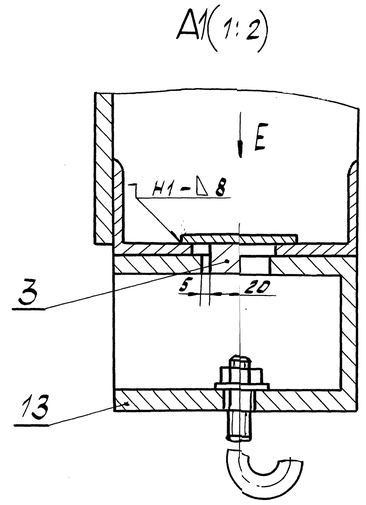

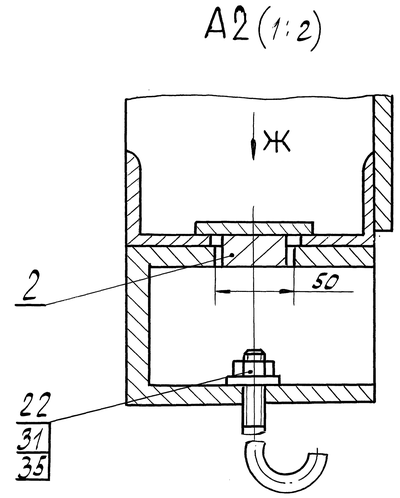

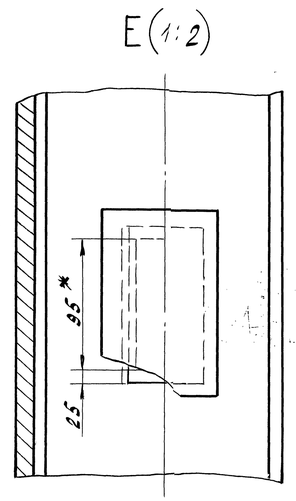

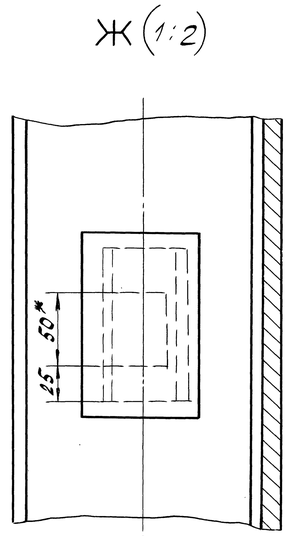

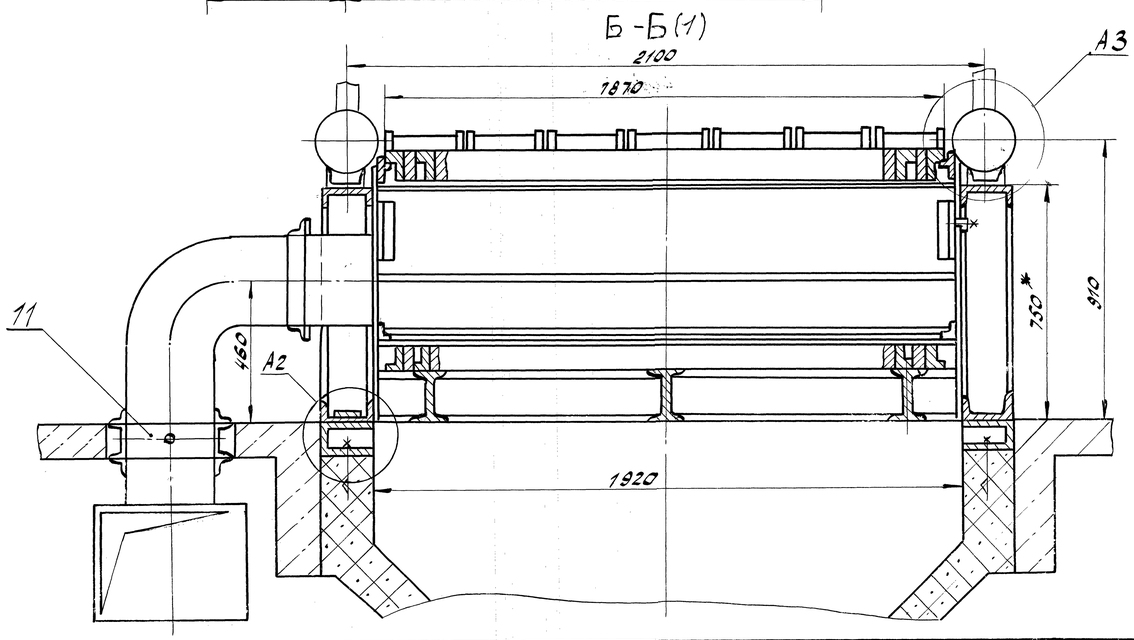

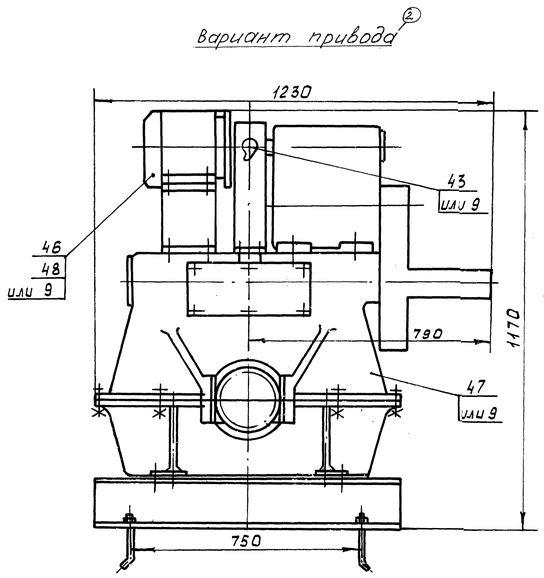

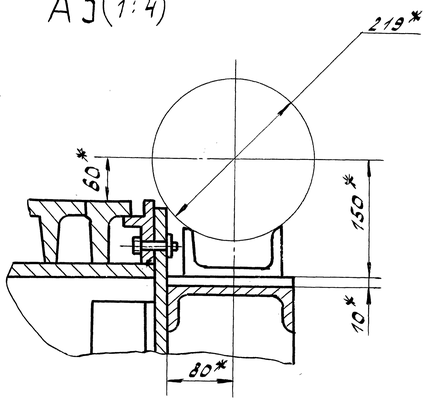

2	–	50103-ПЧ-03			28.10.04	
1	–	50103-СП-03			28.10.12	
Изм	Лист	N докум.	Подп.	Дата		

Сайт: dkwr.ru e-mail: dkwr@mail.ru
Тел: +7(960)938-01-02 (многоканальный)

00.8099.075 СБ

Лист 2

Разработал: Макеева

Формат А1