00.8099.093СБ

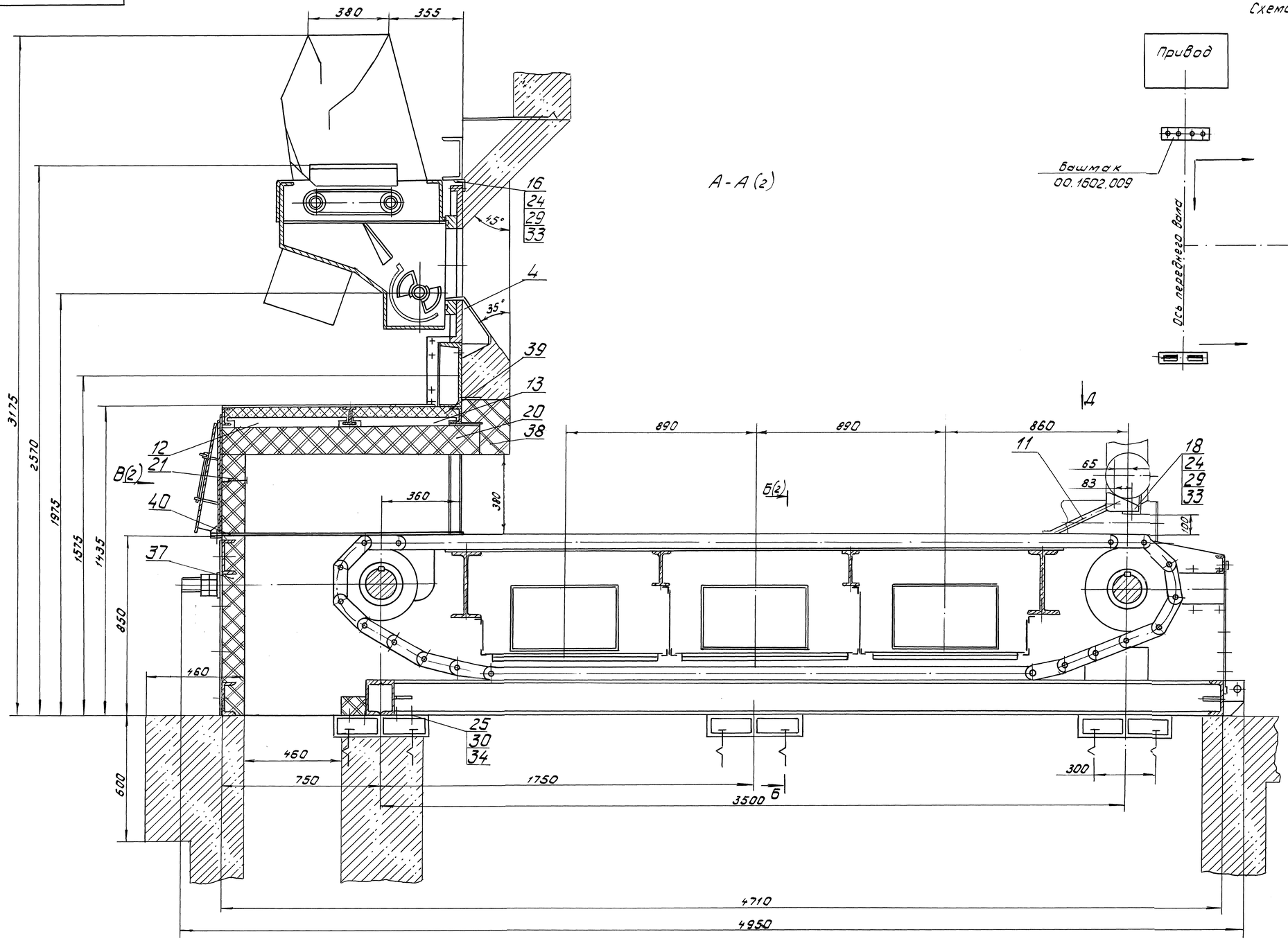

Схема теплового расширения рамы (1:20)

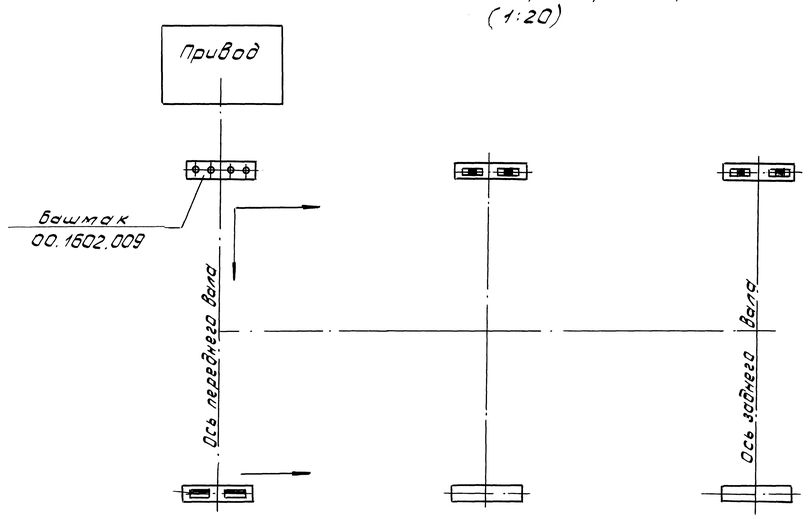

Д ○90°

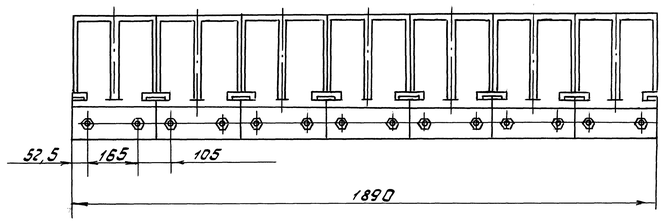

Техническая характеристика

Тип котла	Е10-1,4Р
Размер колосникового полотна, мм	
ширина	1870
длина	3500
Активная площадь полотна, м²	5,4
Скорость движения полотна колосниковой решетки, м/ч	1,3... 19,3
Привод полотна колосниковой	
решетки, тип	ПТБ-1200
электродвигатель, тип	4ПБМ112МС04 М85
мощность, квт	1,4
Питатель, тип	ПТЛ-600
рабочая ширина, мм	600
количество питателей, шт	1
электродвигатель, тип	4А112МА6У3
мощность, квт	3

Технические требования.

1. Размеры без предельных отклонений для справок.
2. Сварные швы выполнить по ГОСТ5264-80 электродами типа Э46 ГОСТ9467-75.
3. Контроль качества сварных швов выполнить визуальным и измерительным методами.
4. Воздуховоды необходимо расположить со стороны привода колосниковой решетки.

Изм.	Лист	№ докум.	Подп.	Дата	00.8099.093СБ			
Разраб.		Бирюкова		20.11.03	Топка ТЛЗМ 1,87/3,5	Лит.	Масса	Масштаб
Пров.		Барышникова		21.11.03		0	10080	1:10
Т.контр.		Болонбина		21.11.03		Лист 1	Листов 2	
Рук.		Хохлов		21.11.03	Сайт: dkwr.ru e-mail: dkwr@mail.ru	ДКВр.ру		
Н.контр.		Носова		21.11.03	Тел: +7(960)938-01-02 (многоканальный)			
Утв.		Отдельнов		21.11.03				

Инв.№подл. | Подп. и дата | Взам.инв.№ | Инв.№дубл. | Подп. и дата | Справ. № | Перв. примен. 00.8002.137

ЗФРЗ 22.12.03

Копировал Забелина Формат А1

Сайт: dkwr.ru e-mail: dkwr@mail.ru
Тел: +7(960)938-01-02 (многоканальный)

В (1)

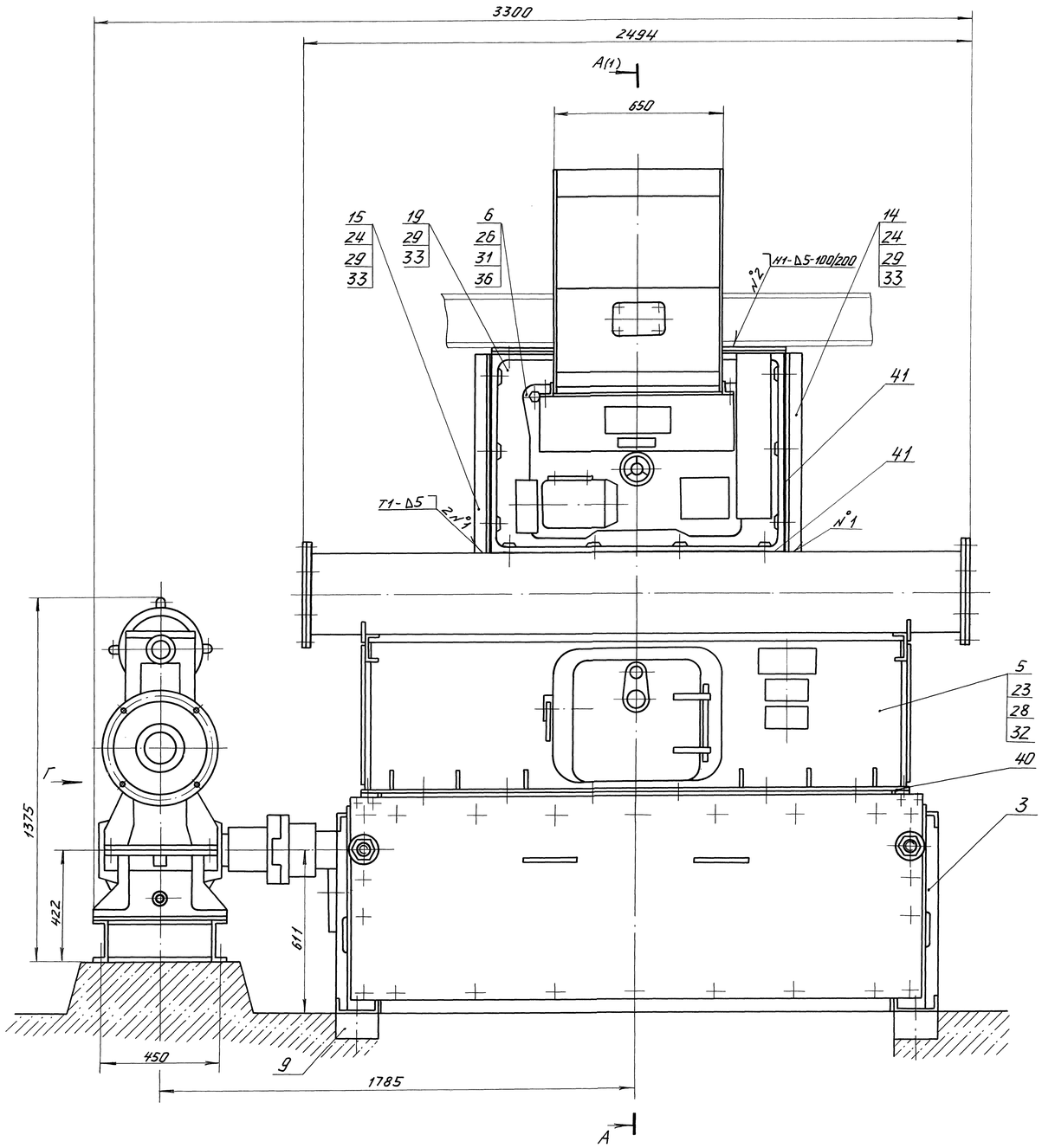

Б - Б (1)

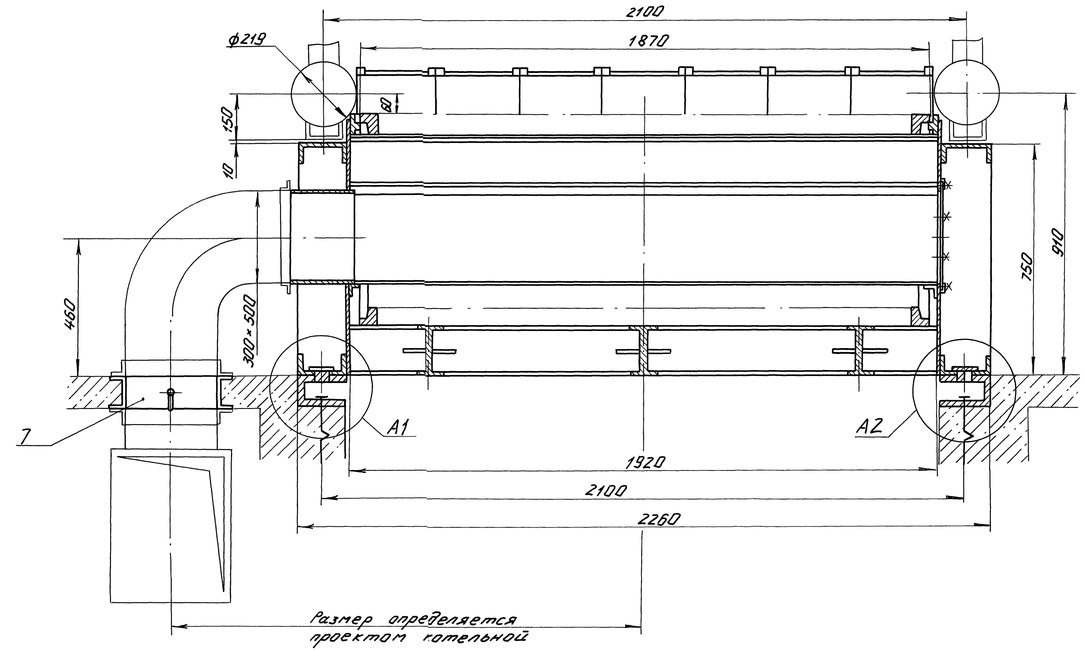

А1 (1:4)

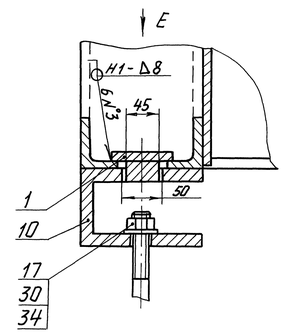

А2 (1:4)

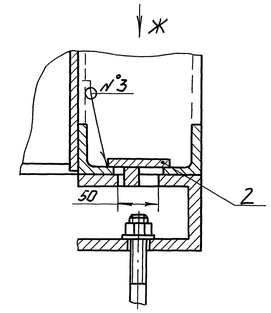

Е (1:2)

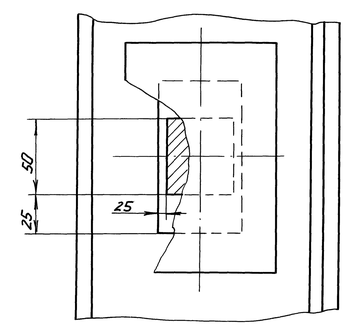

Г

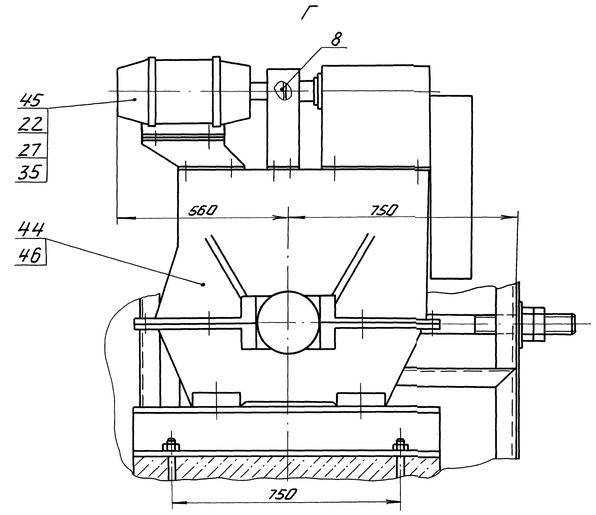

Ж (1:2)

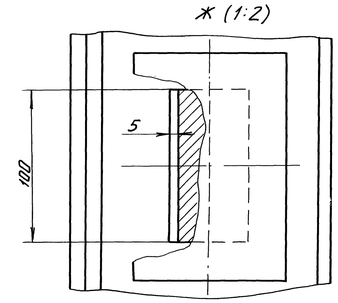

Изм.	Лист	№ докум.	Подп.	Дата	00.8099.093СБ
					Лист 2

Копировал Демина Формат А1

Перв. примен. 00.8002.037

Справ. №

Инв. № подл. | Подп. и дата | Взам. инв. № | Инв. № дубл. | Подп. и дата

Ф.Ф.З.3 2.12.03