00.8099.080СБ

Рис.1

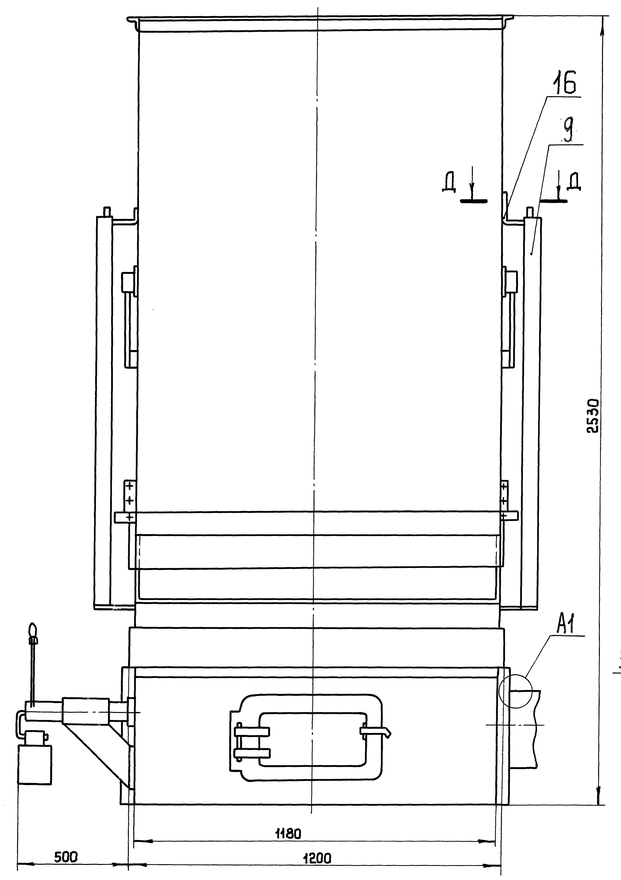

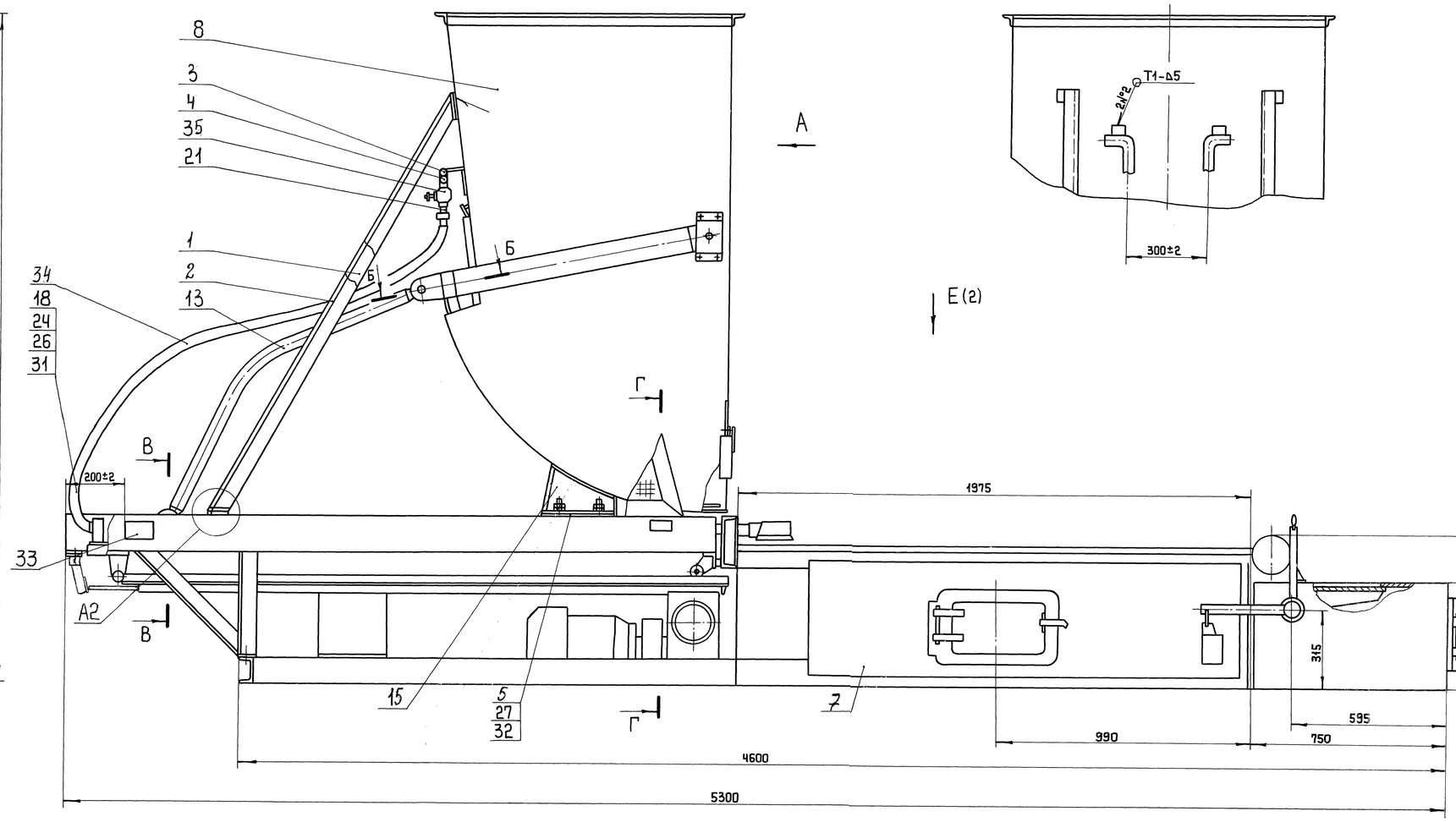

Б-Б (1:2)

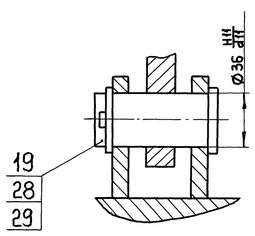

В-В (1:2)

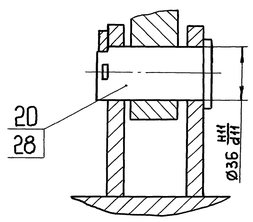

А1 (1:2)

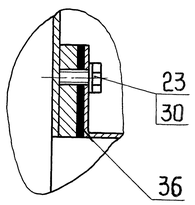

Д-Д (1:1)

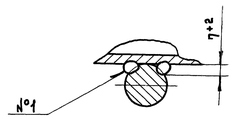

Г-Г

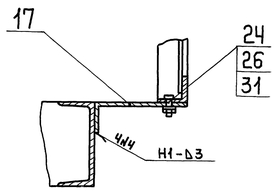

А2 (1:4)

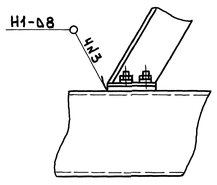

Обозначение	Рис.
00.8099.080	1
00.8099.080-01	2

Техническая характеристика

1. Номинальная теплопроизводительность, мВт		2,5
2. Размеры колосниковой решетки, мм длина		1975
ширина		1170
3. Ход планки максимальный, мм		1765
4. Емкость бункера, м³	не более	1,20
5. Ширина топки (монтажный проем котла), мм		1290

Технические требования

1. Размеры без предельных отклонений для справок.
2. Сварные швы выполнить по ГОСТ 5264-80.
3. Сварной шов №1 - сварка ручная дуговая.
4. Электроды марки МР-3 по ГОСТ 9466-75. Допускается применение других марок электродов согласно РД 2730.940.102-92
5. Контроль качества сварных швов произвести визуальным и измерительным методом согласно РД 34.10.130-96.
6. Ход планки питателя бункера должен быть свободным, без заеданий.
7. Покрытие: грунтовка ГФ-021 ГОСТ 25129-82; эмаль ПФ-133 ГОСТ 926-82.

				00.8099.080 СБ				
2		50103-457-04		Топка с шурующей планкой механическая ТШПм-2,5	Лит.	Масса	Масштаб	
Изм.	Лист	№докум.	Подп.	Дата				
Разраб.		Гилев		02.04	0	2400	1:10	
Пров.		Хохлов			Лист 1	Листов 2		
Т.контр.		Колесова		04.04				
Рук.					ДКВр.ру			
Н.контр.		Насова		04.04				
Утв.		Каменевич						

Сайт: dkwr.ru e-mail: dkwr@mail.ru
Тел: +7(960)938-01-02 (многоканальный)

Копировал: Веденьева Формат А1

Перв. примен. | Справ. № | Подп. и дата | Инв. № дубл. | Взам. инв. № | Инв. № подл. | Подп. и дата 20.04.04

00. 8099. 0808

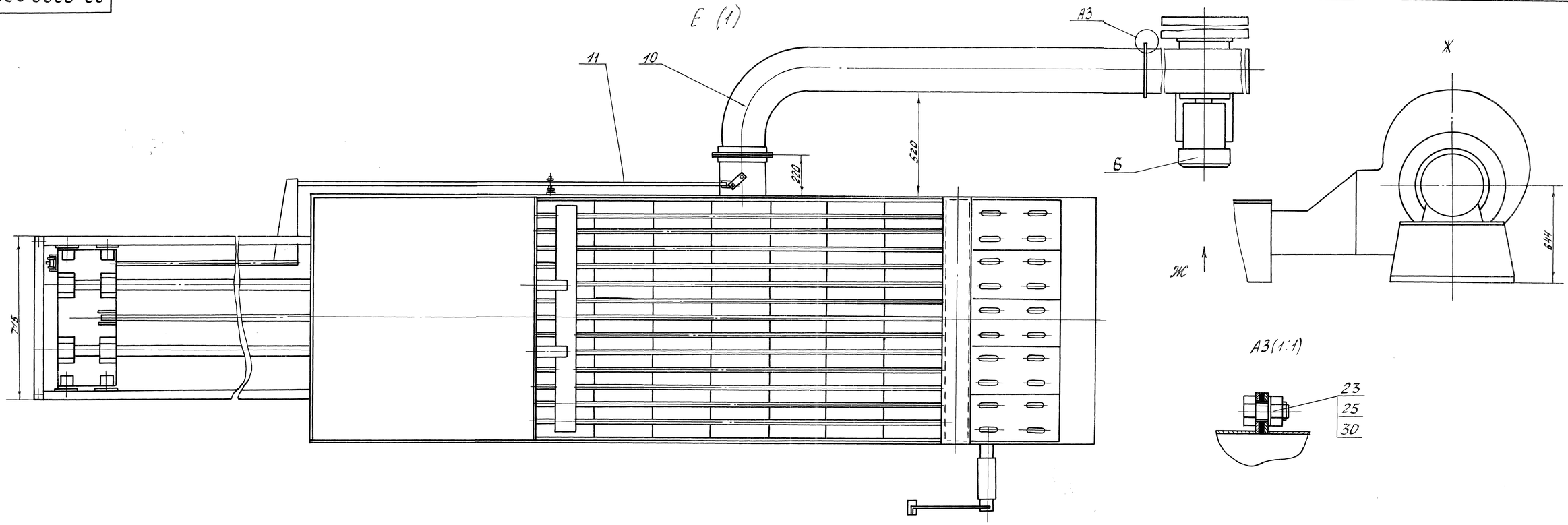

Рис. 2
Остальное см. рис. 1

Е(1)

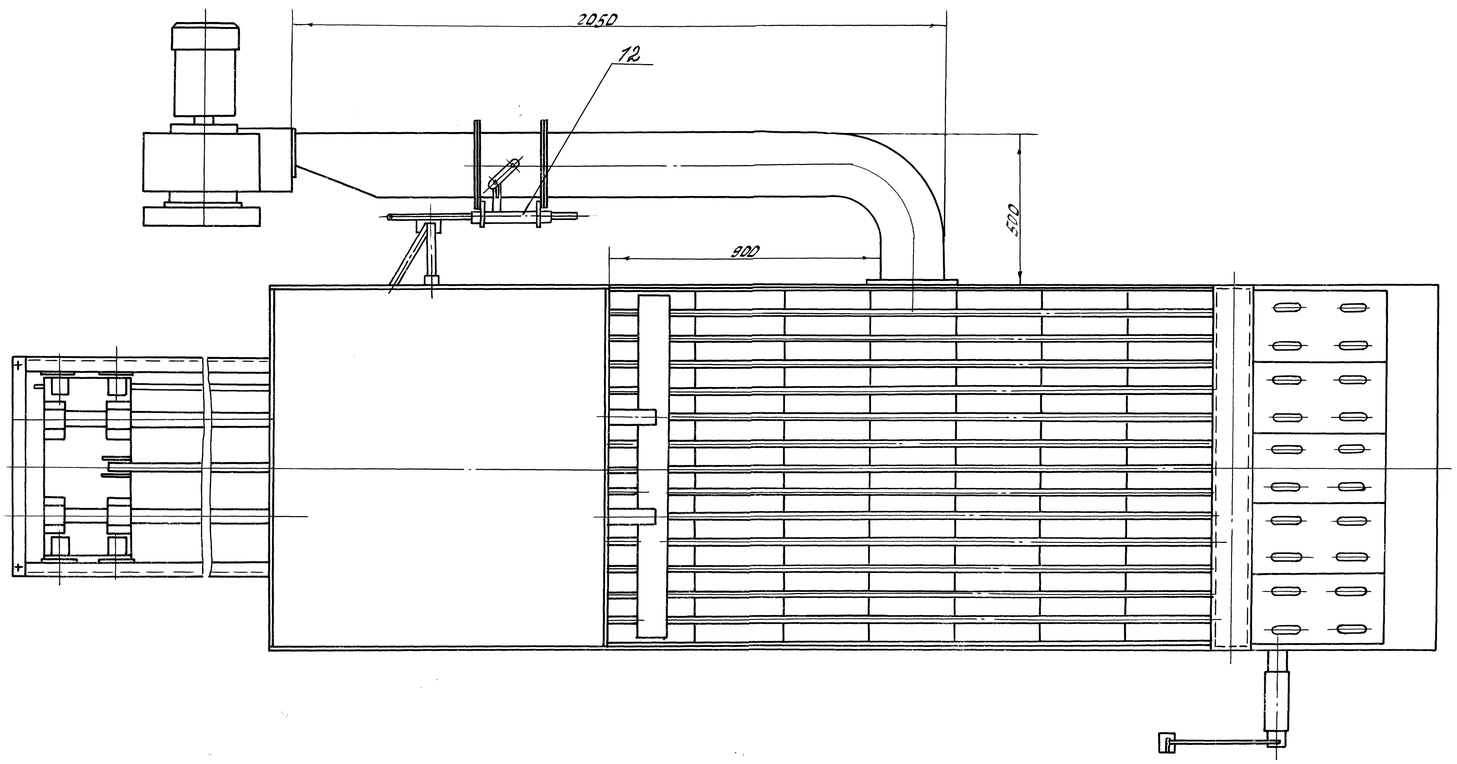

Перв. примен.

Справ. №

Подп. и дата

Инв. № дубл.

Взам. инв. №

Подп. и дата

Инв. № подл.

Сайт: dkwr.ru e-mail: dkwr@mail.ru						00. 8099. 0808СБ	Лист 2
Тел: +7(960)938-01-02 (многоканальный)	Изм.	Лист	№ докум.	Подп.	Дата		

Копировал: Проведкина Формат А4