Восстановлен с подлинника
Верна: ГКД 19.01.93

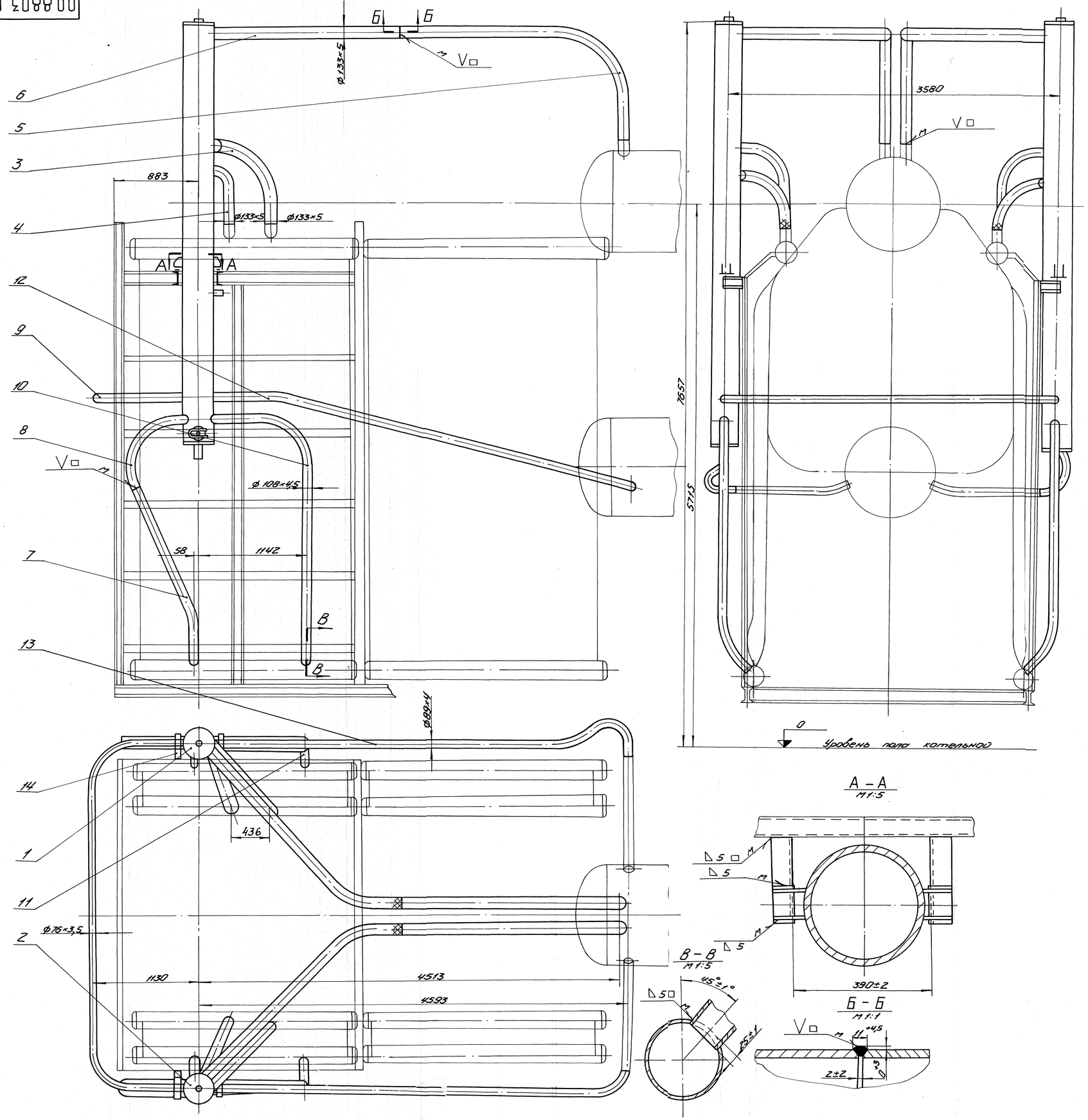

1. Сварку труб производить на монтаже согласно сечения Б-Б.
2. Трубы поз. 3, 4, 6, 7 поставляются с монтажным припуском (обозначение ##).
3. Сварку трубопроводов производить согласно настоящего чертежа и чертежей циклонов 00.8344.011 и 00.8344.012.
4. Обрезка монтажного припуска, подгонка, сборка, обработка кромок и сварка стыков труб производится на монтаже по месту.
5. Разрешается несоосность осей труб и осей отверстий на циклонах до 6°.
6. Трубы маркировать согласно таблицы №2.
7. Трубы поз. 7, 10 и 11 приваривается к котлу на монтаже согласно сечения В-В.

Изм.	Лист	№ докум.	Подп.	Дата	00.8803.003СБ
Разраб.		Шевелев			Установка циклонов выносных
Пров.		Полев			
Т.контр.					
Рук.		Кошников			DKBp.ру
Н.контр.		Полев			e-mail: dkwr@mail.ru тел: +7(3852)39-02-53
Утв.		Егорк			

Копировал Демина

Инв.№ подл. | Подп. и дата | Взам.инв.№ | Инв.№ дубл. | Подп. и дата | Перв. примен. | Справ.№ Г-13486

042381 | 22.07.77 (Подп.)