00.8048.083СБ

Рис.1

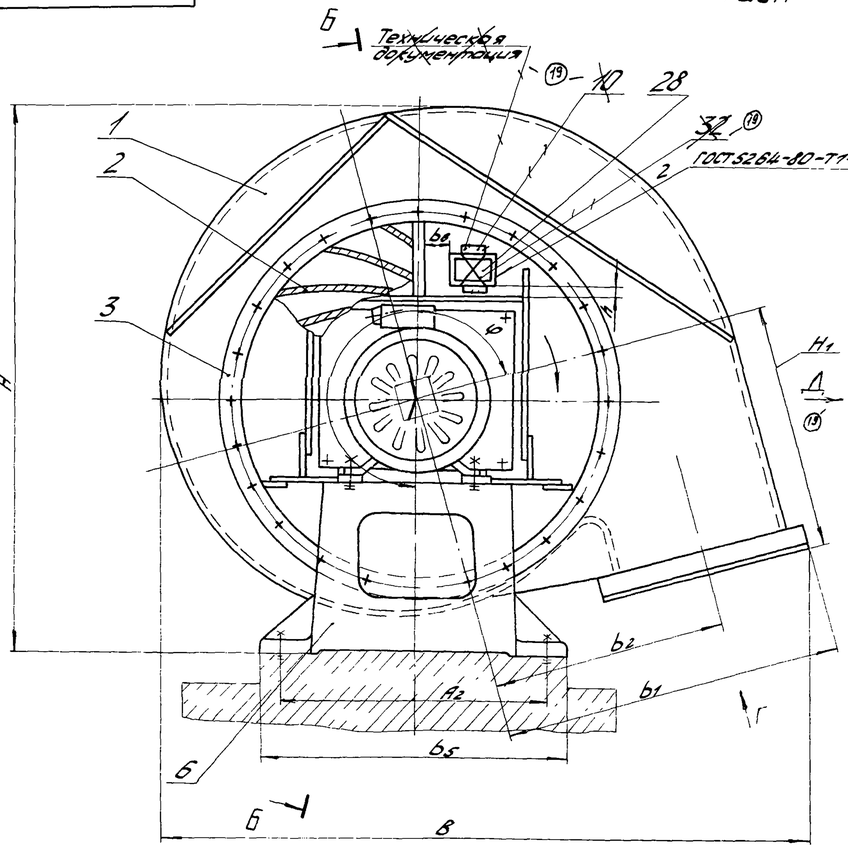

Б-Б

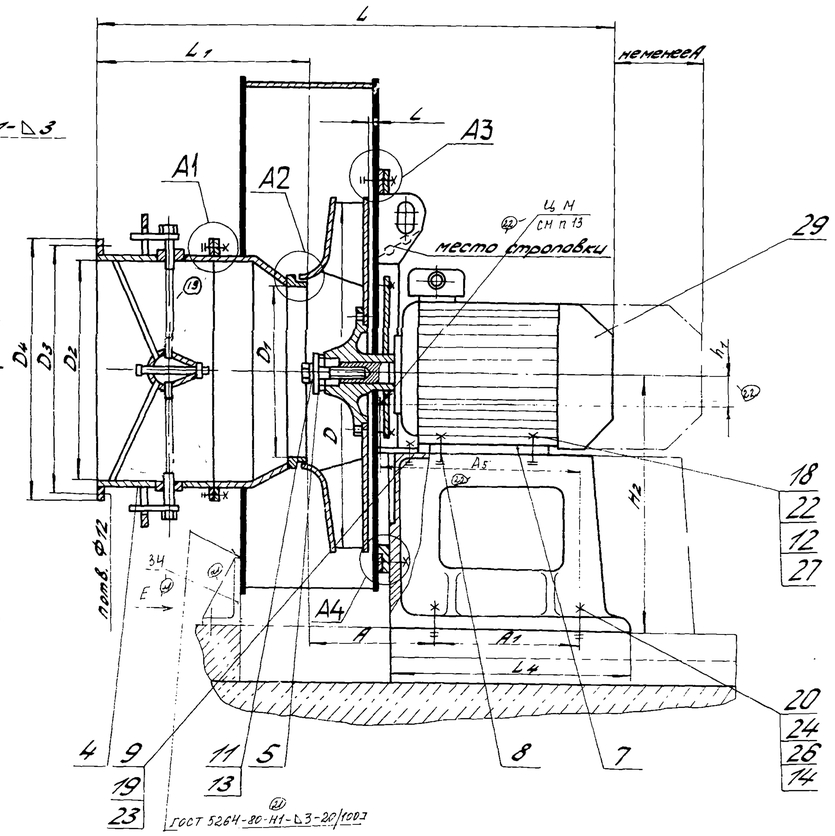

Рис.2

остальное - см.рис.1

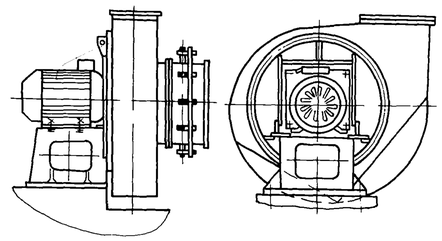

Схема упаковки

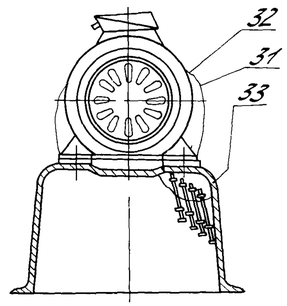

Засверловка вала двигателя под болт для крепления рабочего колеса

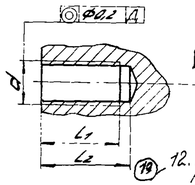

14 На наружные поверхности корпуса, стенки и направляющего аппарата нанести порошковое полимерное покрытие по ГОСТ 9.410-88. Внешний вид окрашенных поверхностей должен соответствовать VI классу покрытий ГОСТ 9.032-74

19 12. Пакет с технической документацией закрепить шпагатом за полем направляющего аппарата. Направляющий аппарат вскрыть и на лопатке нанести белой несмываемой краской "Техдокументация здесь"

22 13 Манипуляционный знак „Центр тяжести" нанести согласно ГОСТ 14192-96 эмалью НЦ-132К ГОСТ 6631-74

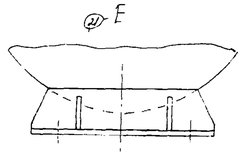

1. Размеры без предельных отклонений для справок

2. При сборке и обкатке обеспечить возможность вращения рабочего колеса без задеваний. Для предотвращения осевого перемещения торец вала закернить

3. Направляющий аппарат поз.4 должен быть установлен так, чтобы поток воздуха закручивался в сторону вращения рабочего колеса

4. Массу вентилятора, стрелку указывающую направление вращения, а также предупредительный знак „Место строповки" нанести красной эмалью НЦ-132К ГОСТ 6631-74 на боковине корпуса в верхней части со стороны двигателя.

5. При транспортировании болты поз. 20 вместе с шайбами поз. 26 и 14 и гайками поз. 24 связать и закрепить в постаменте проволокой по приведенной схеме упаковки.

6. Вентилятор поставляется заводом с углом разворота напорного патрубка корпуса поз.1 Ч=255°(на чертеже показан Ч=255°). Корпус при монтаже может быть установлен с любым углом разворота от Ч=0° через каждые 15°.

7. Характеристика машины, правила монтажа и эксплуатации приведены в „Паспорте" 00.8048.ОТВПС

8. Допускается для упаковки двигателя вместо пленки применять бумагу упаковочную двухслойную по ГОСТ 8828-89.

19 9. Пакет с технической документацией вложить за фирменную табличку и закрепить шпагатом.

10. При установке стопорной шайбы поз.13 отогнуть две лапки, расположенные рядом.

11. Шнур асбестовый поз.30 распределить по 3 витка равномерно по периметру.

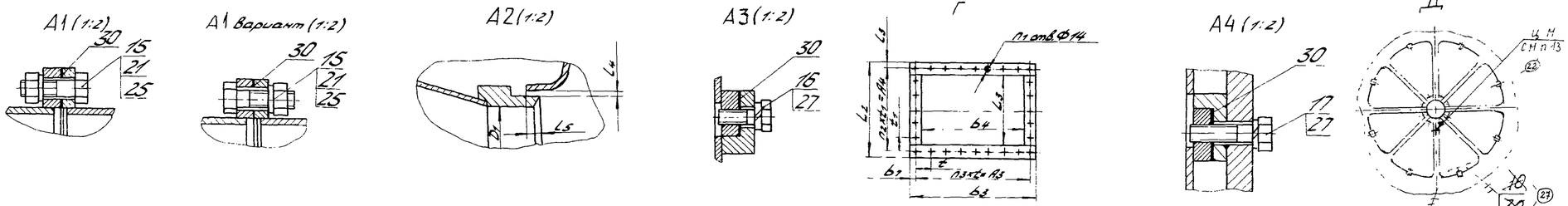

Обозначение	Рис.	Типоразмер машины	Вращение	Комплектующий двигатель	A	A1	A2	A3	A4	B	b1	b2	b3	b4	b5	b6	b7	D	D1	D2	D3	D4	d	H	H1	H2	h	L	L1	L2	L3	L4	L	L1	L2	L3	L4	L5	t	t1	n	n1	n2	n3	Масса, кг	A5	h1
					Размеры, мм																																			Кол. отверстий		Кол. шагов				
00.8048.083-04	1	ВДН 8	правое	АИР160S4	277			450	354	447.0	765	520	490	400			20	800	438			600	M20×1,5-7H	1285	560		20	1185	470	390	300					18	1,6	8	90	118		16	3	5	523	470	114
-05	2		левое																																											
-06	1		правое	АИР160S6												40				530	570	396		1255	20	612 582																			518		
-07	2		левое																																											
00.8048.084-04	1	ВДН 9	правое	АИР160S4	296	330	610	500	388	1047	855	585	540	450	710		20	900	493					1368	630		40	1205	490	428	338	535	20	32+2	38+2	20	1,8	9	100	97		18	4	5	548	520	108
-05	2		левое																					1338																								
-06	1		правое	АИР180S6																					20																			543		
-07	2		левое																																											
00.8048.085-04	1	ВДН 10	правое	АИР180М4	315			552	425	1125	945	650	590	500		50	19	1000	548					1485	632		40	1360	555	485	375		20	2,0	10	20	2,0	10	92	85	12				690	495	93
-05	2		левое	А 180М4																				1438	700	602																						
-06	1		правое	АИР160S6																					932			1288																	625		
-07	2		левое																	680	702	724																										
00.8048.086-04	1	ВДН 11,2	правое	А200L4 5А225М4 - 5А200L4	343			612	470	1224	1053	728	650	680			19	1120	613				M27×1,5H	1815	785	702	40	1525	577	510	420		23			20	2,24	11,2	102	94		22	5	6	1063 1026	825	125
-05	2		левое																																											
-06	1		правое	А200М6																								1471																	986		
-07	2		левое	5А200М6																																										
00.8048.087	1	ВДН 12,5	правое	А02-92-4	388	585	760								880	50						904		1820	875	732	40	1745	657	560	470	765		42+2	48+2	20	2,5	12,5	135	104	16	20	5	5	1282	422	100
-01	2		левое																																											
-04	1	ВДН 12,5	правое	5А250М4				675	520	2230	1170	813	715	625			20	1250	685	830	875													25											1354		
-05	2		левое	4А250М4																																										
-06	1		правое	А200L6																								1626																	1125		
-07	2		левое	5А200L6																																										

22 - 5024-089-02 04.02.03
23 - 5024-087-02 18.03.03
21 - 5044-12-01 18.9.04
24 - 50301-082-04 07.07.04
„27" 5030-111-03 2.02.04

20	-	5024-37-00				
19	-	5024-012-99				
19	-	5024-32-99				
18		5024-052-01				
Изм.	Лист	№ докум.	Подп.	Дата		
Разраб.		Сидорков				
Пров.		Левит				
Т.контр.		Каменева				
Рук.		Строгова				
Н.контр.		Сурочек				
Утв.		Хнелев				

00.8048.083 СБ

Вентилятор ВДН

Лит.	Масса	Масштаб
А	см. табл.	-

Лист | Листов 1

Сайт: dkwr.ru e-mail: dkwr@mail.ru
Тел: +7(960)938-01-02 (многоканальный)

ДКВр.ру

Перв. примен. | Справ. № | Подп. и дата | Инв. № дубл. | Взам. инв. № | Подп. и дата | Инв. № подл. | 6.07.19 | 90ф19