00.8048.148СБ

Рис. 1

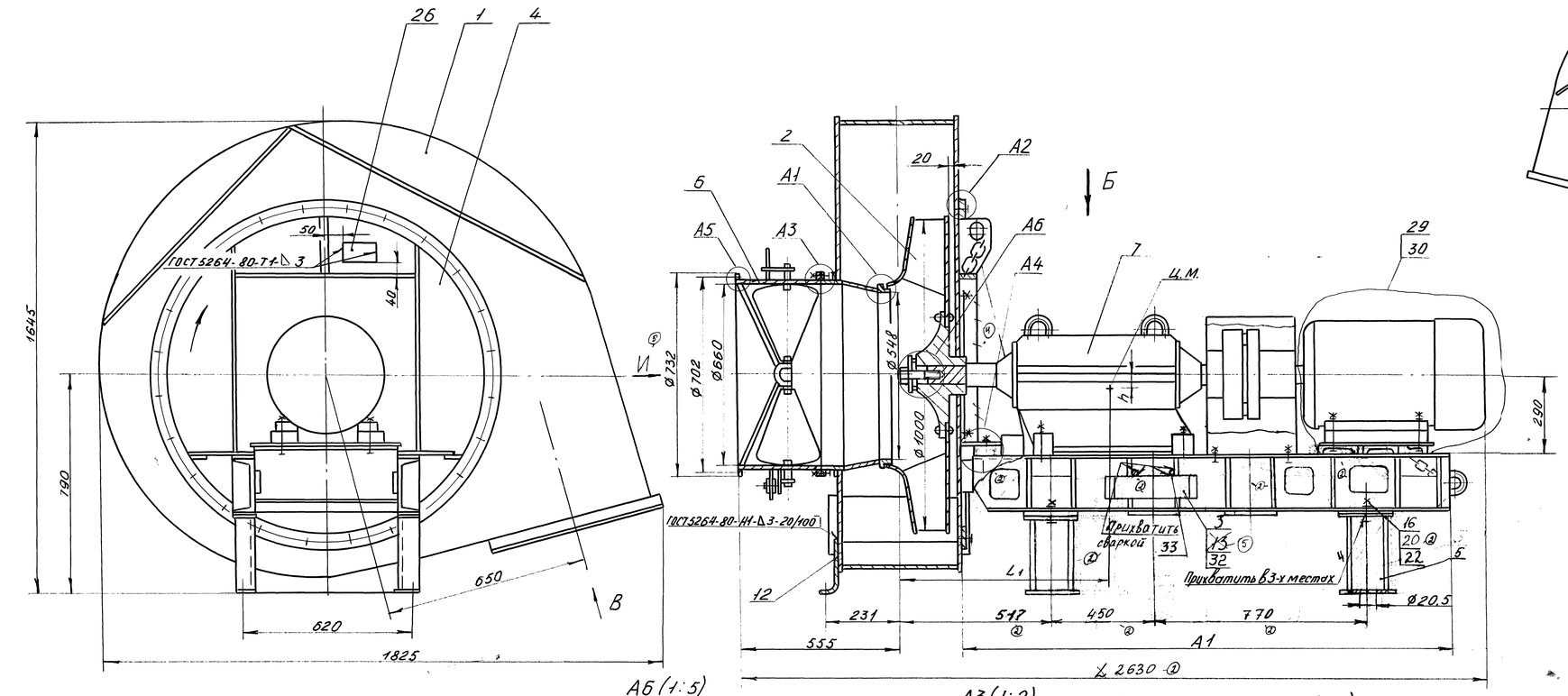

А6 (1:5)

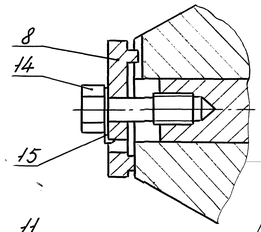

А3 (1:2)

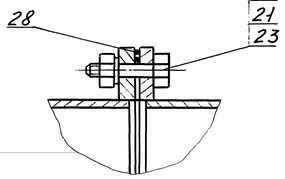

А2 (1:2)

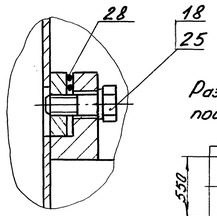

В (1:5)

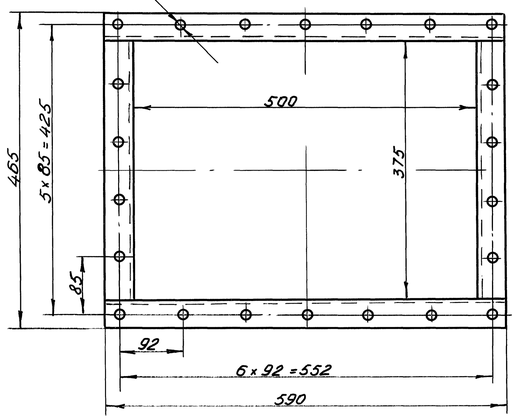

А4 (1:4)

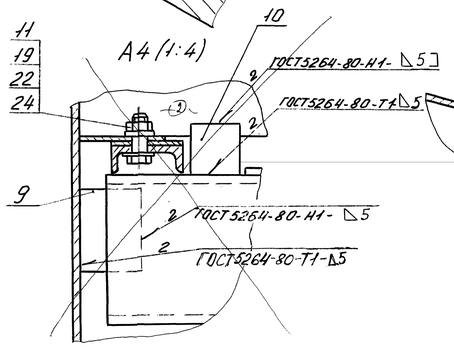

А1 (1:2)

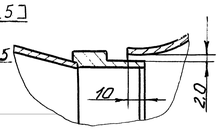

И

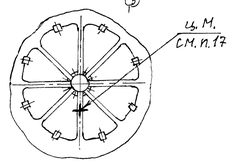

Разбивка осей отверстий под болты в фундаменте

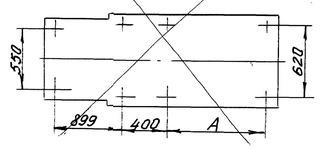

А5 (1:2)

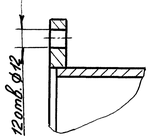

Размеры в мм

Обозначение	Рис.	Направление вращения	Комплектующий двигатель	A	A1	h	L	L1	Масса, кг
00.8048.148	1	правое	АИР 180 М4 N=30 кВт.	570	1745	45	2490	790	1074
-01	2	левое			1695				1089
-02	1	правое	АИР 160 S6 N=11 кВт.	520	2072	40	2440	780	1055
-03	2	левое			1695				883
									1008
									965

А4 (1:4)

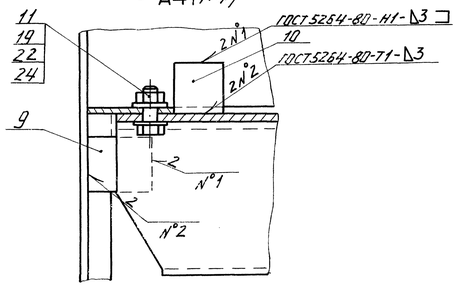

Б

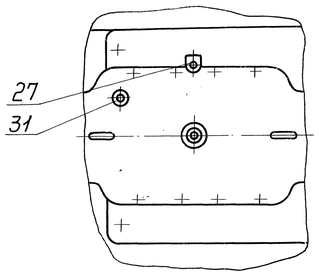

Рис. 2

Остальное см. Рис. 1

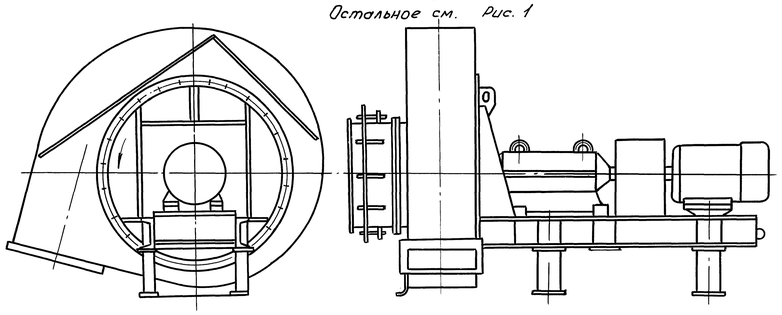

1. Размеры для справок.
2. Сварные швы выполнить электродами типа Э42 ГОСТ 9467-75.
3. При сборке и обкатке обеспечить возможность вращения рабочего колеса без задевания.
4. При установке стопорной шайбы поз. 15 отогнуть две лапки, расположенные рядом.
5. Направляющий аппарат должен быть установлен так, чтобы поток воздуха закручивался в сторону вращения рабочего колеса.
6. Для смазки при обкатке применять масло индустриальное И-20А ГОСТ 20799-88 в количестве 10 литров.
7. Нагрев корпуса ходовой части не выше 70°С.
8. Не допускается протекание масла из внутренней полости ходовой части.
9. Шнур асбестовый поз. 28 распределить по три витка равномерно по периметру.
10. Массу вентилятора, стрелку, указывающую направление вращения, а также манипуляционный знак „Место строповки" нанести эмалью НЦ 132 ГОСТ 6631-74 контрастного цвета.
11. Вентилятор поставляется заводом с углом разворота корпуса φ=255°. Корпус при монтаже может быть установлен с углом разворота от 0° до 270° через каждые 15°.
12. На время транспортирования к корпусу вентилятора приваривается опоры поз. 12; 5. На монтаже при необходимости опоры срезаются и приваривается по месту.
13. Крепежные изделия поз. 11, 19, 22, 24 заводом не поставляются.
14. ~~Пакет с технической документацией поз. 13~~, оправу термометра и маслоуказатель (обернутые ~~оберточной бумагой поз 32~~) упаковать в трубку поз. 3. На боковой поверхности швеллера рамы вблизи установки трубки поз. 3 нанести несмываемой краской ~~„Техдокументация здесь" а также~~ стрелку указывающую на трубку.
15. Требования к изготовлению, контролю, приемке вентилятора в соответствии с ТУ 24.149-99.
16. На время транспортировки двигатель обернуть полиэтиленовой пленкой поз. 29 и обвязать шпагатом поз. 30. Допускается вместо пленки полиэтиленовой использовать упаковочную бумагу марки ДБ ГОСТ 8828-89.
17. Манипуляционный знак „центр масс" нанести согласно ГОСТ 14192-96 эмалью НЦ-132 К ГОСТ 6631-74

Изм	Лист	N докум	Подп	Дата				
5	–	5024-089-02		05.02.03г.	„5" 5030)-111-03		2.02.04	
4	–	5024-029-02		24.04.03г.				
3	–	5024-25-01		05.12.01г.	00.8048.148СБ			
2	–	5024-81-00		12.12.00г.				
1	Нов	5024-047-99		16.11.99	Вентилятор ВДН 10Х	Лит.	Масса	Масшт.
Разраб		Левит				А	см. табл	–
Пров		Струкова				Лист	Листов 1	
Т.контр		Резанцева						
Рук					Сайт: dkwr.ru e-mail: dkwr@mail.ru	ДКВр.ру		
Н.контр		Носова			Тел: +7(960)938-01-02 (многоканальный)			
Утв		Хмелев						

Копировал: Стасюк

Формат А1

Перв. примен. | Справ. № | Подп. и дата | Инв. № дубл. | Взам. инв. № | Подп. и дата | Инв. № подл. 93-110