Восстановлен с подлинника
Верно: Сидоров 23.12.91г.

Восстановленный подлинник № 1

00.8048.066 СБ

Рис. 1

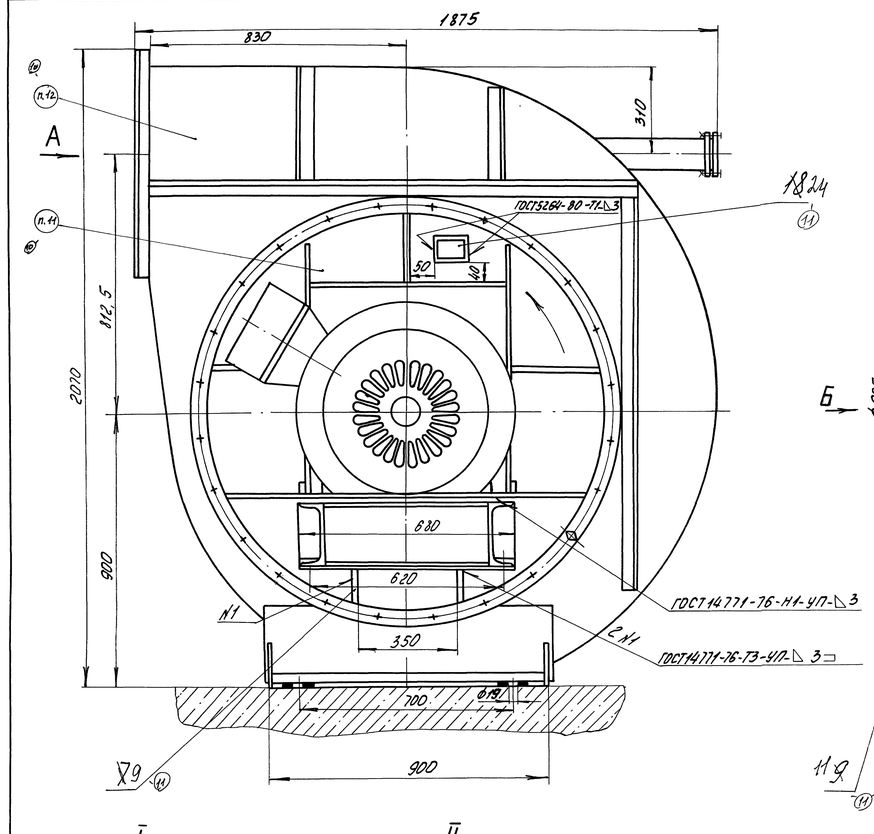

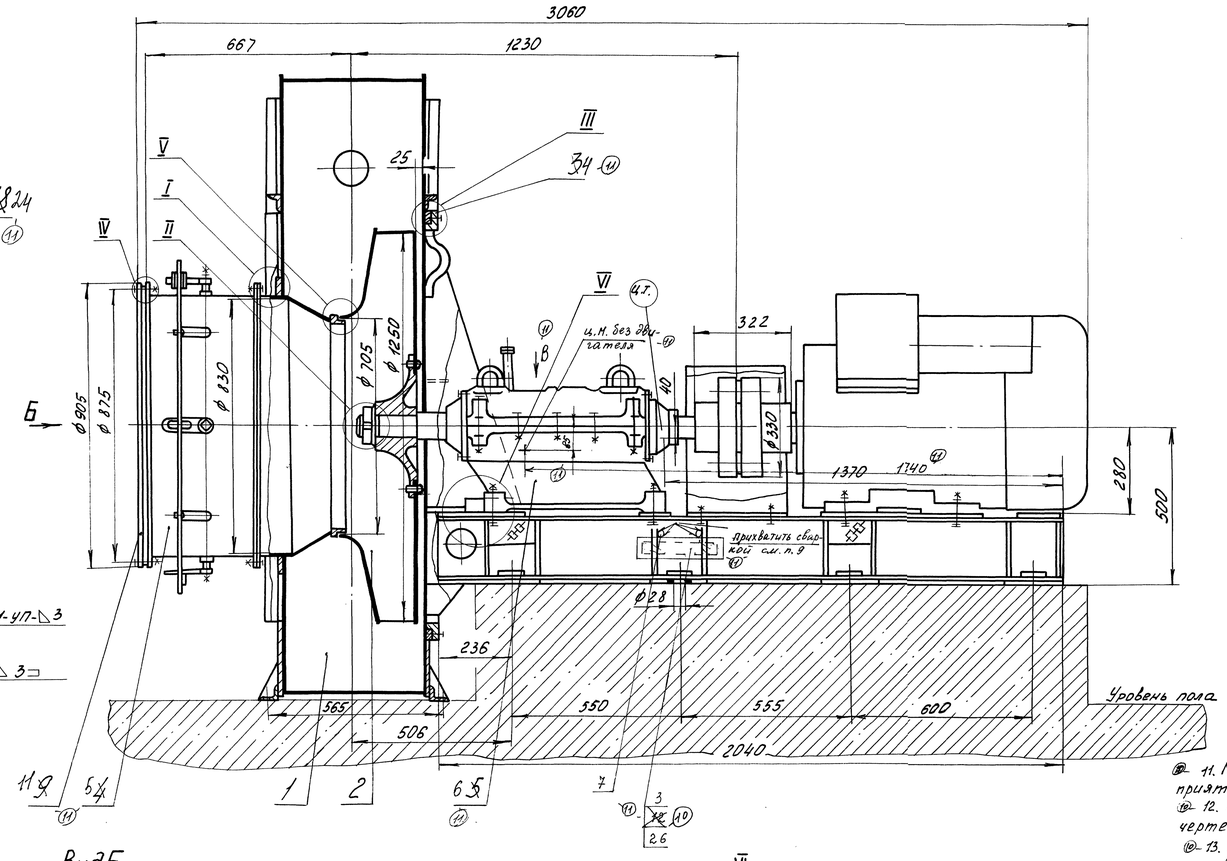

Рис. 2
Остальное см. рис. 1

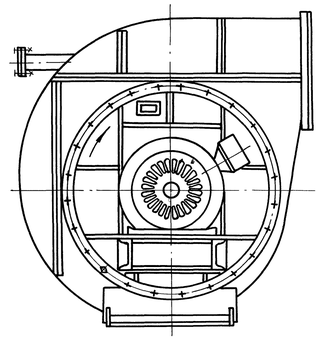

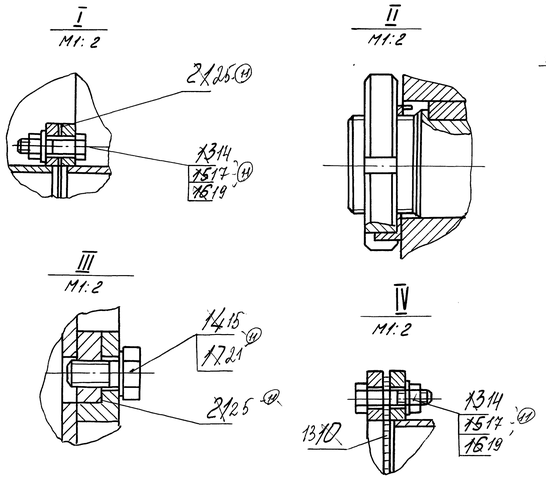

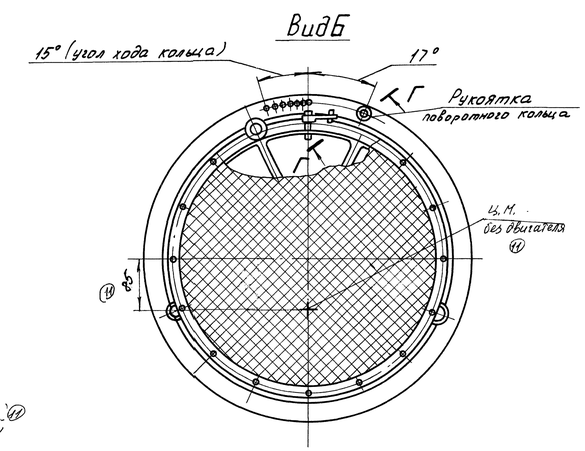

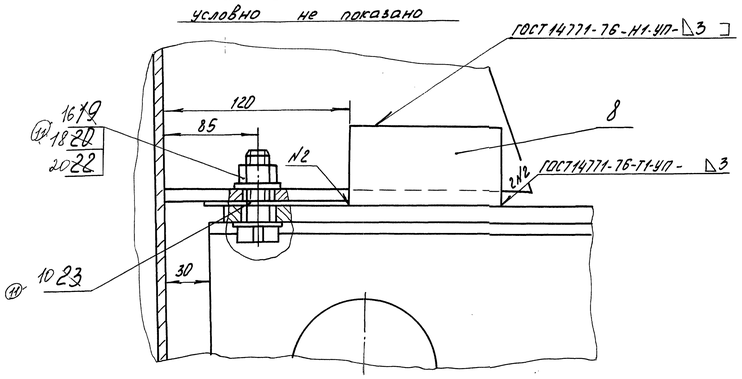

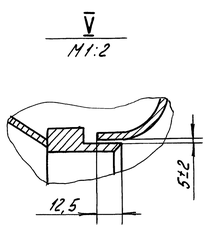

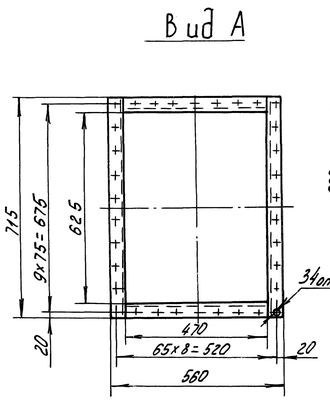

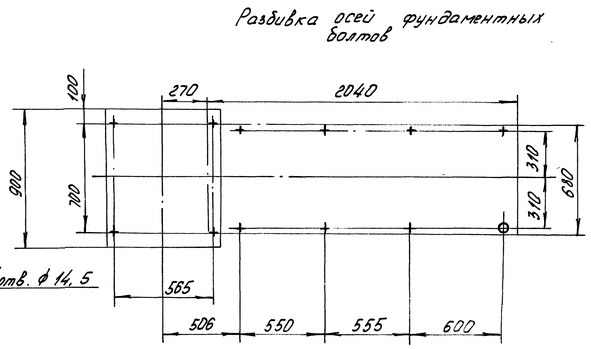

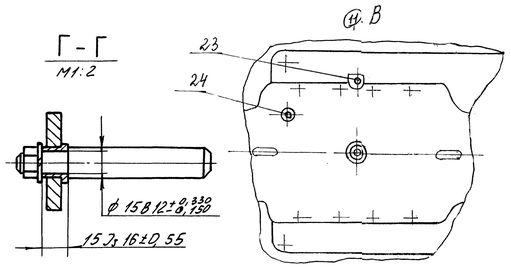

Обозначение	Рис.	Вращение
00.8048.066	1	левое
-01	2	правое

11. Маркировать: товарный знак и наименование предприятия – ОАО „БиКЗ".
12. Маркировать: наименование вентилятора, обозначение чертежа, заводской номер и массу вентилятора.
13. Маркировать со стороны направляющего аппарата в верхней части корпуса: заводской номер и наименование вентилятора.

1. Размеры без предельных отклонений для справок.
2. При сборке проверить зазор между входом в рабочее колесо и кольцом входного конуса (см. V).
3. Направляющий аппарат должен быть установлен так, чтобы поток воздуха закручивался в сторону вращения рабочего колеса.
4. Болты, гайки и шайбы поз. 19, 20, 22 поставке не подлежат.
5. Для смазки при обкатке применять масло индустриальное И-20А, ГОСТ20799-75, в количестве 10 литров.
6. Допускается рабочая температура корпуса не выше 70°С.
7. Не допускается протекание масла из внутренней полости ходовой части.
8. Шнур асбестовый поз. 25 распределить по три витка равномерно по окружности.
9. Манипуляционный знак „центр масс" нанести согласно ГОСТ 14192-96 эмалью НЦ-132К ГОСТ 6631-74.
10. ~~В пакет поз. 12 вложить техническую документацию.~~ Маслоказатель, ртуть термометра обернуть оберточной бумагой и вместе с пакетом поз. 12 вложить в трубку поз. 3. На боковой поверхности швеллера рамы вблизи установки трубки нанести несмываемой краской ~~технологическую здесь и ниже~~ стрелку, указывающую на трубку.

10	–	50304-119-03			02.80		00.8048.066 СБ		
10	–	50301-111-03			02.84				
11	–	50224-25-03			05.12.89		Вентилятор ВДН-12,5Г	Лит.	Масса	Масштаб
8	–	5004-164-88			03.89			А	2275	1:10
Изм.	Лист	№ докум.	Подп.	Дата				Лист	Листов 1
Разраб.		Гинзбург		17.08.92					
Пров.		Смирнова					Сайт: dkwr.ru e-mail: dkwr@mail.ru	ДКВр.ру	
Т. контр.		Новикова		17.08.92			Тел: +7(960)938-01-02 (многоканальный)		
Рук.									
Н. контр.		Лунгова		17.08.92					
Утв.		Килин							

Копировал: Формат А1

Инв. № подл. 702 6 8 | Подп. и дата 17.08.92 | Взам. инв. № | Инв. № дубл. | Подп. и дата | Справ. № | Перв. примен.