00.8048.131СБ

Рис.1

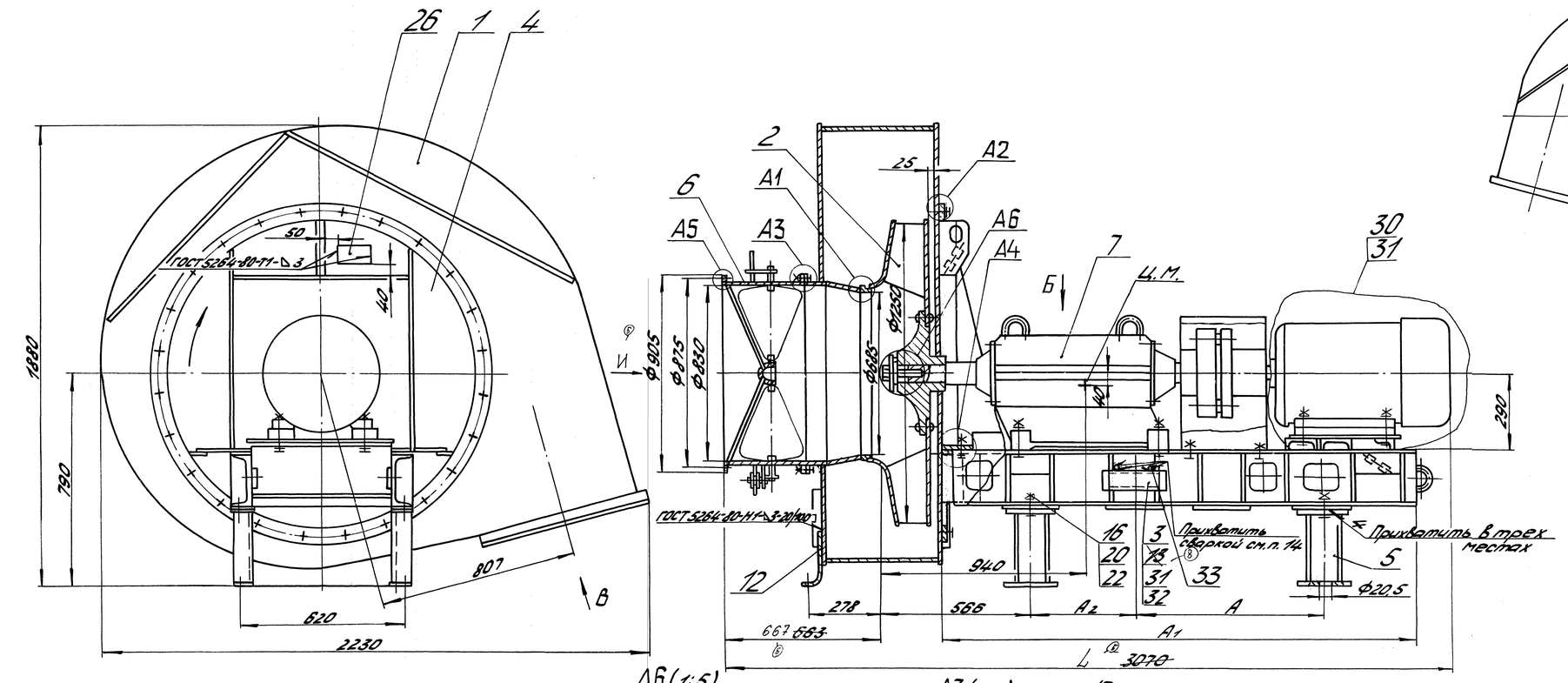

Рис.2
Остальное см. Рис.1

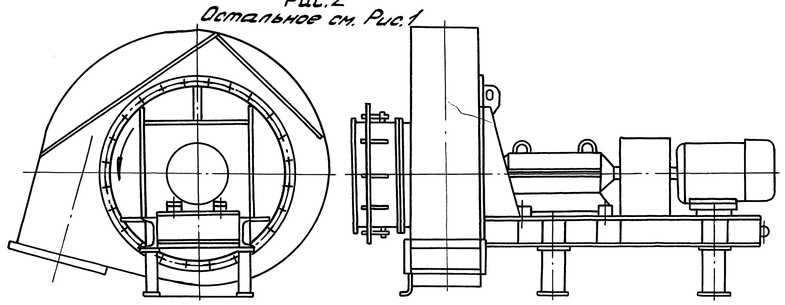

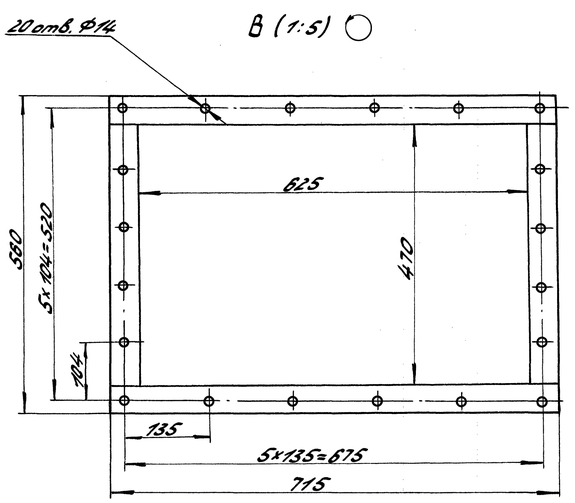

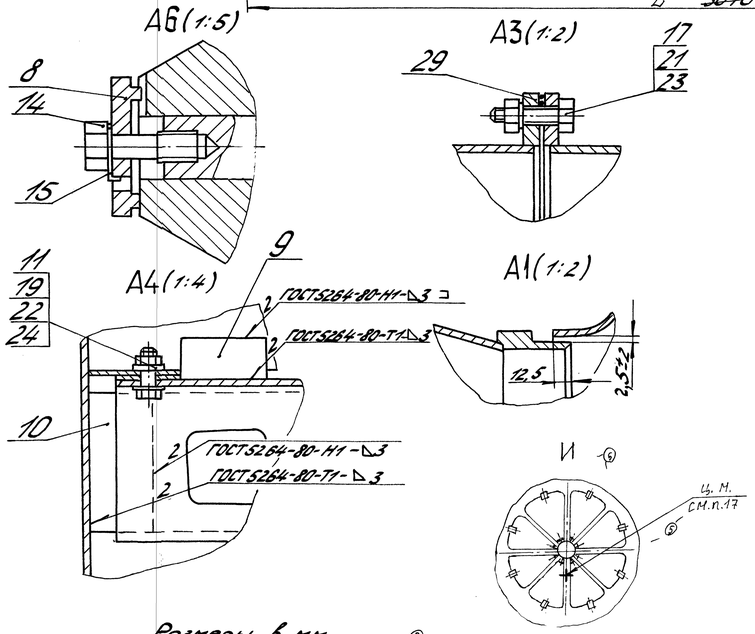

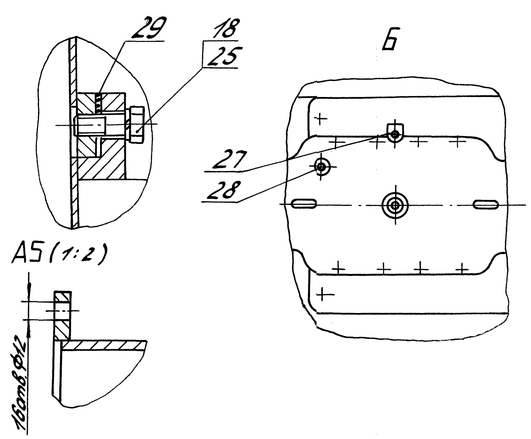

Размеры в мм

Обозначение	Рис.	Направление вращения	Комплектующий двигатель	A	A_1	A_2	Масса, кг	L, мм
00.8048.131	1	правое	4АМ250М4 N=90кВт	1000	1983	550	1720	2945
-01	2	левое						
-02	1	правое	4А200LБ N=30кВт	700	1883	450	1485	2705
-03	2	левое						

1. Размеры для справок.
2. Сварные швы выполнить электродами типа Э42 ГОСТ 9467-75.
3. При сборке и обкатке обеспечить возможность вращения рабочего колеса без задевания.
4. При установке стопорной шайбы поз. 15 отогнуть две лапки, расположенные рядом.
5. Направляющий аппарат должен быть установлен так, чтобы поток воздуха закручивался в сторону вращения рабочего колеса.
6. Для смазки при обкатке применять масло индустриальное И-20А ГОСТ 20799-88 в количестве 10 литров.
7. Нагрев корпуса ходовой части не выше 70°С.
8. Не допускается протекание масла из внутренней полости ходовой части.
9. Шнур асбестовый поз. 29 распределить по три витка равномерно по периметру.
10. Массу вентилятора, стрелку, указывающую направление вращения, а также манипуляционный знак „Место строповки" нанести эмалью НЦ 132 ГОСТ 6631-74 контрастного цвета.
11. Вентилятор поставляется заводом с углом разворота корпуса φ=255°. Корпус при монтаже может быть установлен с углом разворота от 0° до 270° через каждые 15°.
12. На время транспортирования к корпусу вентилятора приваариваются опоры поз. 5, 12. На монтаже при необходимости опоры срезаются и приваариваются по месту.
13. Крепежные изделия поз. 11, 19, 22, 24 заводом не поставляются.
14. Пакет с технической документацией поз. 13, оправу термометра и маслоуказатель (обернутые оберточной бумагой поз. 32) упаковать в трубку поз. 3. На боковой поверхности швеллера рамы вблизи установки трубки поз. 3 нанести несмываемой краской „Техдокументация здесь", а также стрелку, указывающую на трубку.
15. На время транспортирования двигатель обернуть полиэтиленовой пленкой поз. 30 и обвязать шпагатом поз. 31. Допускается вместо пленки полиэтиленовой использовать упаковочную бумагу марки ДБ ГОСТ 8828-89.
16. Требования к изготовлению, контролю, приемке вентилятора в соответствии с ТУ 24.149-99.
17. Манипуляционный знак „центр тяжести" нанести согласно ГОСТ 14192-96 эмалью НЦ-132К ГОСТ 6631-74.

5	–	5024-089-02		05.04.04	"ВП 50301-141-03 Ид1-2.02.04"		
4	–	5024-075-02		14.04.03			
5	–	5024-073-01		11.02.02			
4	Зам.	5024-081.00		15.12.01			
Изм.	Лист	№ докум.	Подп.	Дата	00.8048.131 СБ		
Разраб.	Алексеев			13.03.01	Вентилятор ВДН 12,5 Х	Лит.	Масса	Масштаб
Пров.	Левит			20.03.01		А	Ст. табл.	–
Т.контр.	Казонцев			20.03.01		Лист	Листов 81	
Рук.					Сайт: dkwr.ru e-mail: dkwr@mail.ru	ДКВр.ру		
Н.контр.	Носова			23.03.01				
Утв.	Хмелев			23.03.01	Тел: +7(960)938-01-02 (многоканальный)			

Копировал Алексеева Формат А1

Перв. примен. | Справ. № | Подп. и дата | Инв. № дубл. | Взам. инв. № | Подп. и дата | Инв. № подл.