00.8048.099СБ

Рис.1

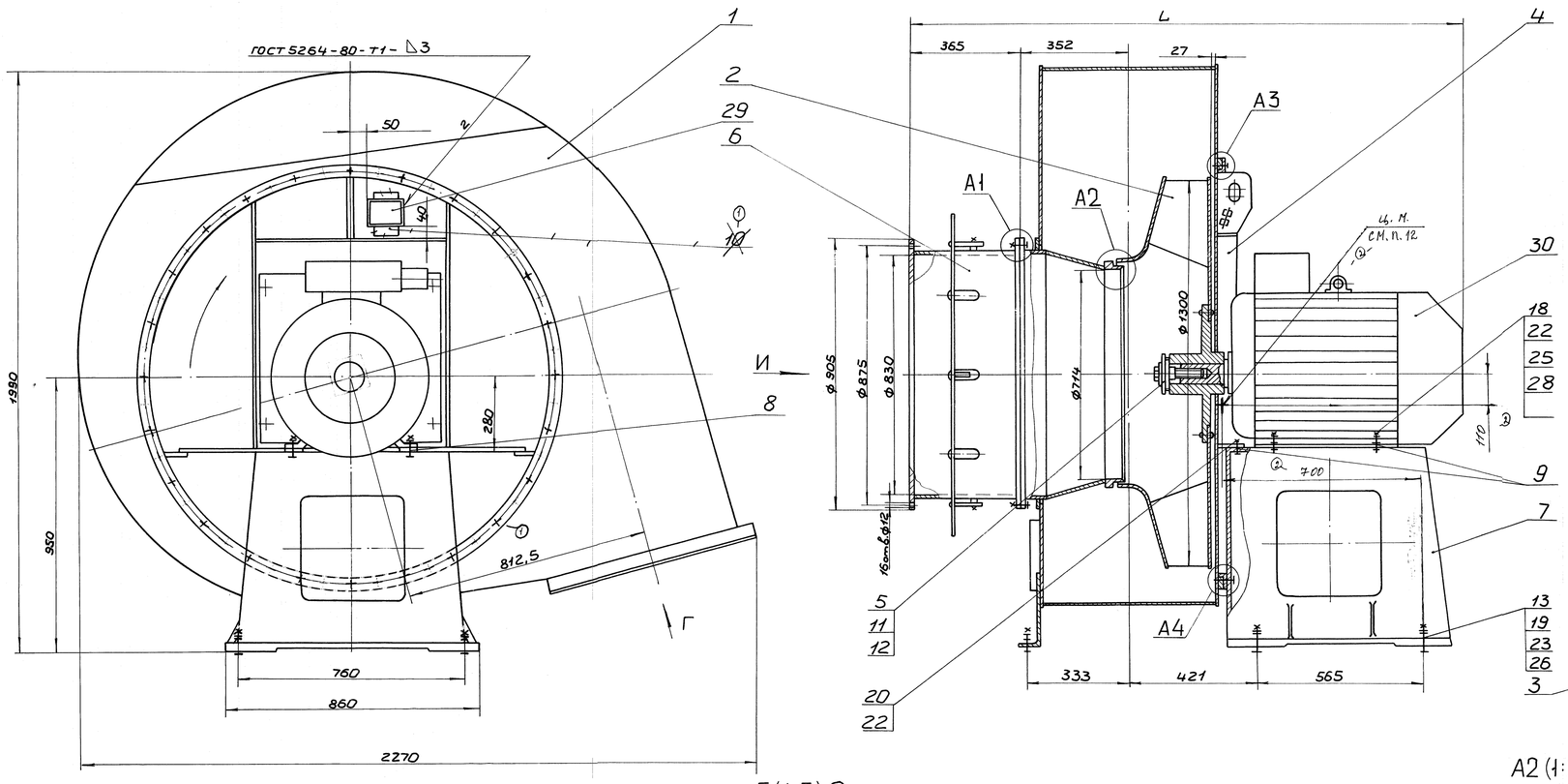


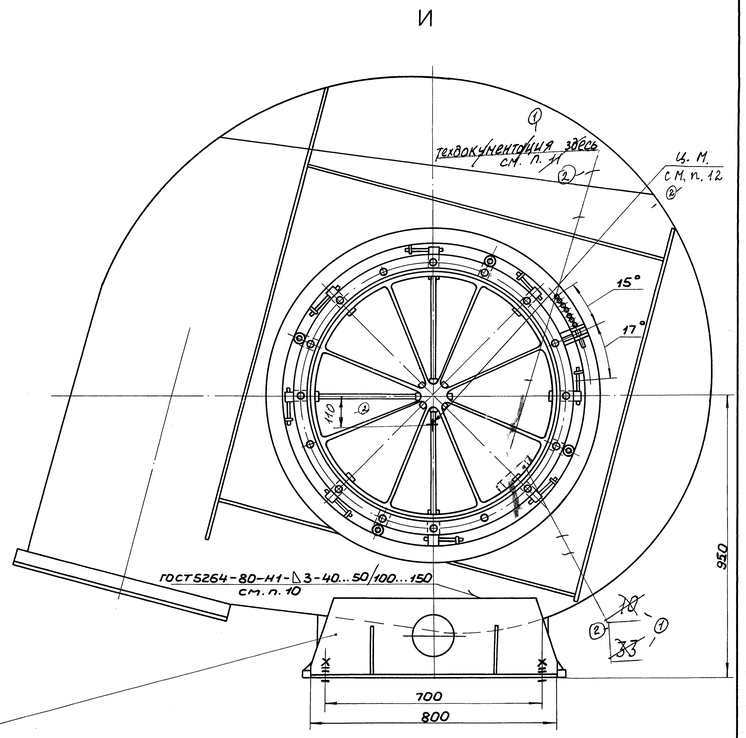


Рис.2 (1:20)

остальное см рис. 1

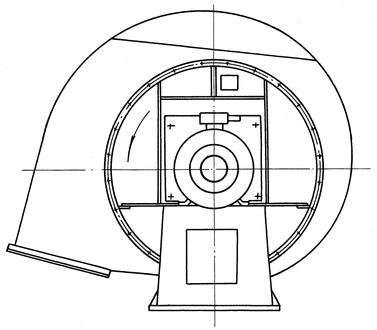

Г (1:5)

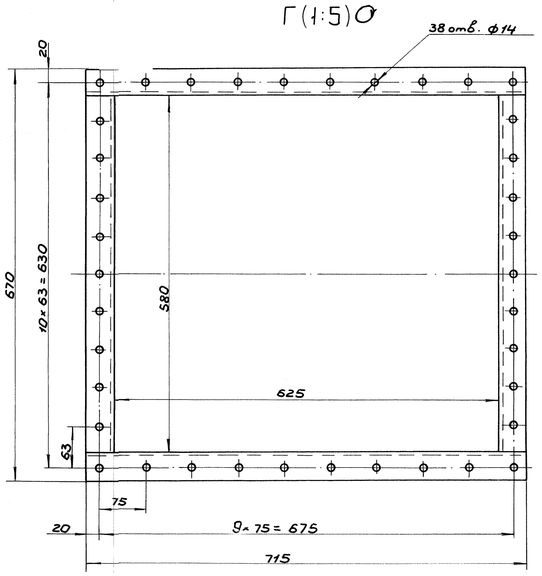


Схема упаковки

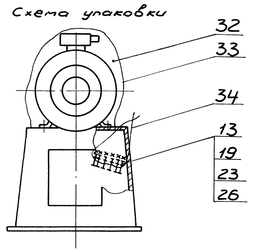


A1 (1:2)

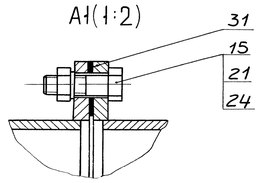


A2 (1:2)

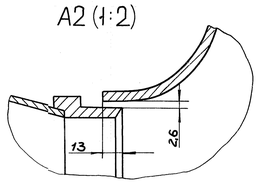


A3 (1:2)

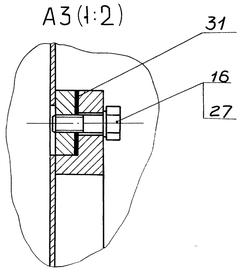


A4 (1:2)

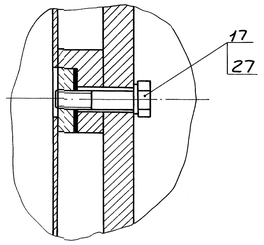


Засверловка вала электродвигателя под болт для крепления рабочего колеса

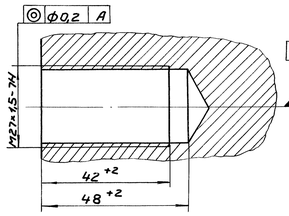


1. Размеры без предельных отклонений для справок.
2. При сборке и обкатке обеспечить возможность вращения рабочего колеса без задевания.
3. Для предотвращения осевого перемещения шпонки торец вала двигателя закернить.
4. При установке стопорной шайбы поз. 12 отогнуть две лапки, расположенные рядом.
5. Направляющий аппарат должен быть установлен так, чтобы поток воздуха закручивался в сторону вращения рабочего колеса.
6. Шнур асбестовый поз. 31 распределить по 3 витка равномерно по периметру.
7. Массу вентилятора, стрелку, указывающую направление вращения, а также предупредительный знак „Место строповки" нанести красной эмалью НЦ-132К ГОСТ 6631-74 на боковине корпуса в верхней части со стороны двигателя.
8. При транспортировании болты поз. 19 вместе с шайбами поз. 13, 26 и гайками поз. 23 связать и закрепить в постаменте проволокой по приведенной схеме упаковки.
9. Допускается для упаковки двигателя вместо пленки применение бумаги упаковочной двухслойной ГОСТ 8828-75.
10. Опору поз. 3 прихватить к корпусу на время транспортировки электродами Э42 ГОСТ 9467-75.
11. Пакет с технической документацией закрепить шпагатом за лопатку направляющего аппарата. Направляющий аппарат закрепить шпагатом за рабочее колесо. ①
~~закрепить шпагатом~~
и на лопатке нанести белой несгораемой краской „техдокументация здесь". ②
② - 12. Манипуляционный знак „центр тяжести" нанести согласно ГОСТ 14192-96 эмалью НЦ-132К ГОСТ 6631-74.
⊚ 13. На наружные поверхности корпуса, стенки и направляющего аппарата нанести порошковое полимерное покрытие по ГОСТ 9.410-88. Внешний вид окрашенных поверхностей должен соответствовать VI классу покрытий ГОСТ 9.032-74.

| Обозначение | Рис. | Вращение | Комплектующий двигатель | L, мм | Масса, кг |
|---|---|---|---|---|---|
| 00.8048.099 | 1 | правое | 4АМ250S6 | 1815 | 1475 |
| -01 | 2 | левое | | | |
| -02 | 1 | правое | 4АМ280М4 | 2080 | 1811 |
| -03 | 2 | левое | | | |

| | | | | | | | |
|---|---|---|---|---|---|---|---|
| 4 | – | 5030.01-082.04 | | | 08.09.96 | | |
| 3 | – | 5030.01-111-03 | | | 10.09.96 | | |
| 2 | – | 5024-089-02 | | | 25.09.96 | | |
| 1 | – | 5024-32-89 | | | 16.09.96 | | |
| 1 | – | 5024-027-95 | | | 18.3.96 | | |
| Изм. | Лист | № докум. | Подп. | Дата | | | |
| Разраб. | | Спрыгова | | 16.09.96 | Вентилятор ВДН 13 | Лит. | Масса | Масштаб |
| Пров. | | Заиндеева | | | | А | см. табл. | 1:10 |
| Т.контр. | | Лидинославская | | 18.09.96 | | Лист | Листов 1 | |
| Рук. | | Хмелев | | 19.09.96 | | | | |
| Н.контр. | | Киричек | | 19.09.96 | | | | |
| Утв. | | Иванов | | 19.09.96 | | | | |

00.8048.099СБ

Сайт: dkwr.ru e-mail: dkwr@mail.ru
Тел: +7(960)938-01-02 (многоканальный)

ДКВр.ру

Перв. примен. | Справ. № | Подп. и дата | Инв. № дубл. | Взам. инв. № | Подп. и дата | Инв. № подл. | Подп. и дата

Копировал Демина

Формат А1