Рис. 1

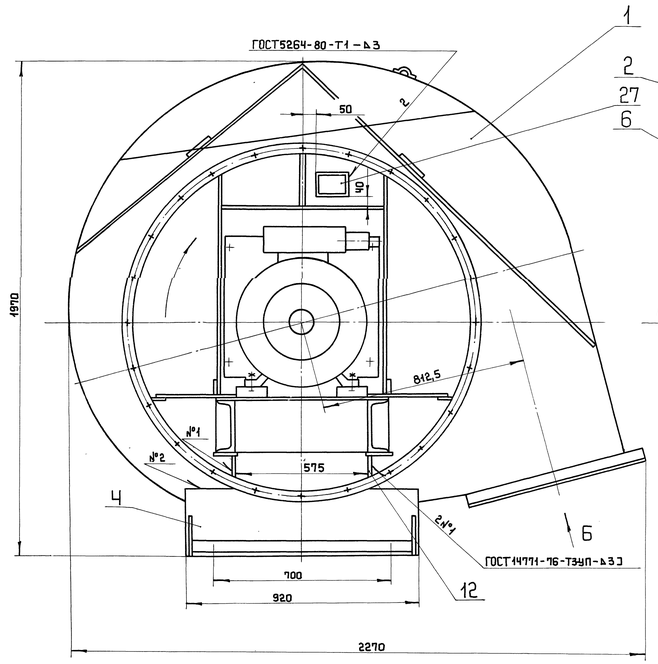

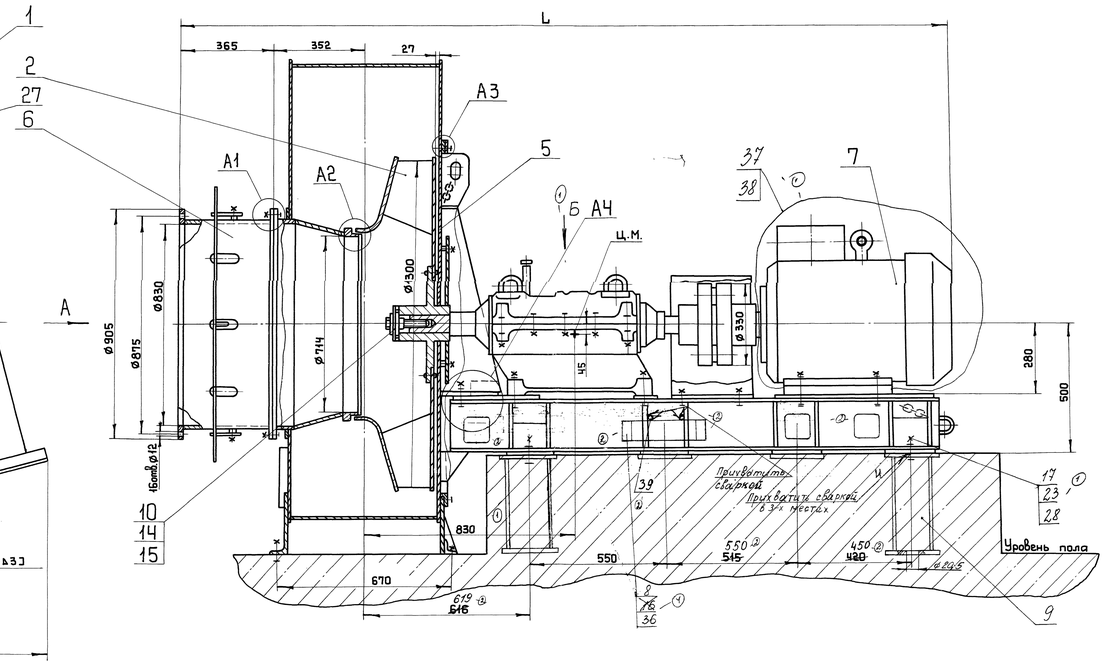

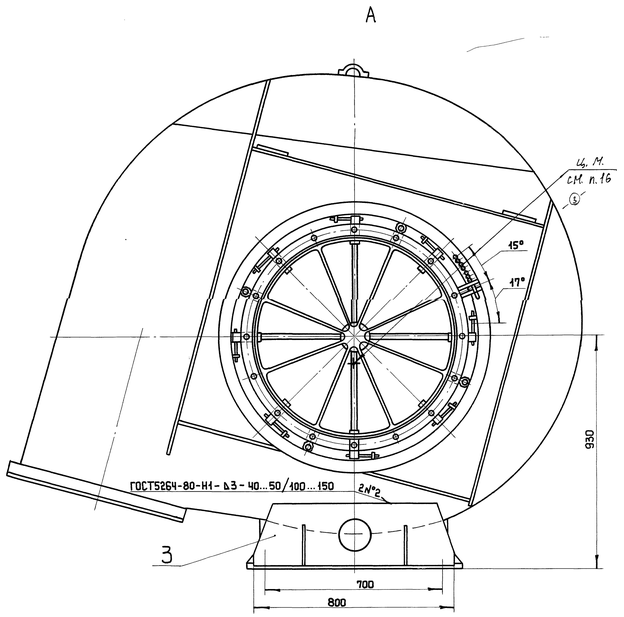

1. Размеры без предельных отклонений для справок.
2. Сварные швы выполнить электродами типа Э42 ГОСТ 9467-75.
3. При сборке и обкатке обеспечить возможность вращения рабочего колеса без задевания.
4. При установке стопорной шайбы поз. 15 отогнуть две лапки, расположенные рядом.
5. Направляющий аппарат должен быть установлен так, чтобы поток воздуха закручивался в сторону вращения рабочего колеса.
6. Для смазки при обкатке применять масло индустриальное И-20А, ГОСТ 20799-88 в количестве 10 литров.
7. Нагрев корпуса ходовой части не выше 70°С.
8. Не допускается протекание масла из внутренней полости ходовой части.
9. Шнур асбестовый поз. 30 распределить по 3 витка равномерно по периметру. 35-①
10. Массу вентилятора, стрелку указывающую направление вращения, а также предупредительный знак „Место строповки" нанести эмалью НЦ 132 ГОСТ 6631-74 контрастного цвета.
11. Вентилятор поставляется заводом с углом разворота напорного патрубка корпуса 255°. Корпус при монтаже может быть установлен с углом разворота от 0° до 270° через каждые 15°.
12. Болты поз. 21, гайки поз. 23, шайбы поз. 25 не поставляются.
①-13. На время транспортирования к корпусу дымососа (вентилятора) и к раме приварить опоры поз. 3, 4, 9. На монтаже при необходимости опоры срезать и приварить по месту.

Рис. 2 (1:20)
Остальное – см. рис. 1

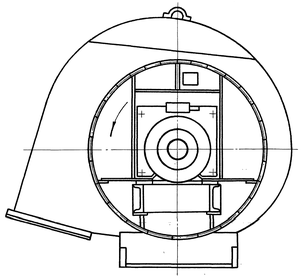

А1 (1:2)

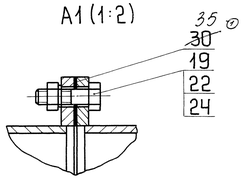

А2 (1:2)

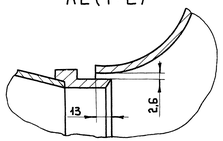

А4 (1:2)

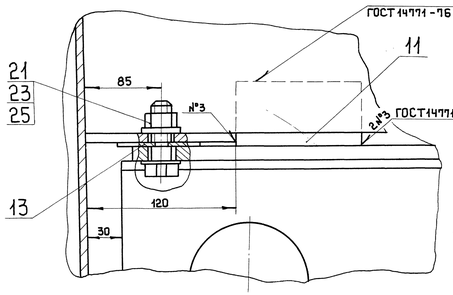

Б (1:5)

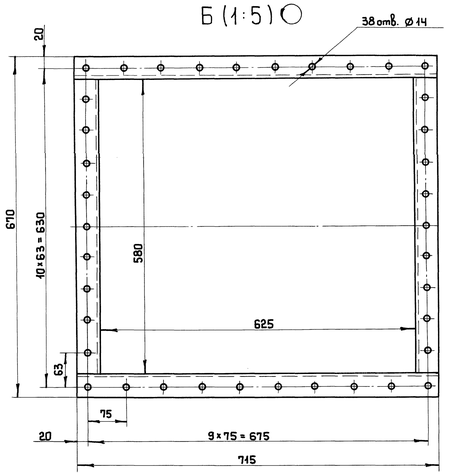

А3 (1:2)

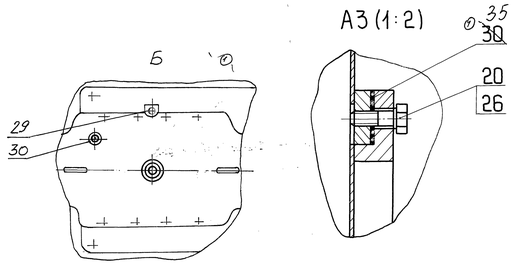

Схема расположения отверстий под фундаментные болты

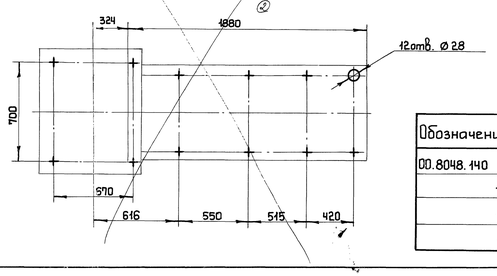

14. ~~В пакет поз. 16 вложить техническую документацию.~~ ①

Маслоуказатель, оправу термометра обернуть оберточной бумагой поз. 36 ~~и вместе с пакетом поз. 16~~ вложить в трубку поз. 8. На боковой поверхности швеллера рамы вблизи установки трубки нанести несмываемой краской ~~„Техдокумент-мация здесь", а также~~ стрелку, указывающую на трубку.

15. На время транспортирования двигатель обернуть полиэтиленовой пленкой поз. 37 и обвязать шпагатом поз. 38. Допускается вместо полиэтиленовой пленки использовать упаковочную бумагу марки ДБ ГОСТ 8828-89.

② 16. Манипуляционный знак „центр тяжести" нанести согласно ГОСТ 14192-96 эмалью НЦ-132К ГОСТ 6631-74.

Обозначение	Типоразмер машины	Вращение	Рис.	Тип двигателя	L, мм	Масса, кг
00.8048.140	ВДН 13Х-1500	правое	1	4АМ280М4	3285	2078 ~~2133~~
-01	ВДН 13Х-1500	левое	2			
-02	ВДН 13Х-1000	правое	1	5А250S6	② 3000 ~~2995~~	1748 ~~1830~~
-03	ВДН 13Х-1000	левое	2			

Изм.	Лист	№ докум.	Подп.	Дата
4	–	13301-141-03		2.02.04
3	–	5024-029-02		21.09.02
2	–	1021-81-02		14.10.02
1	–	5024-037-98		12.03.02

Разраб.	Зиновьева			9.02
Пров.	Струкова	Струк		9.02
Т.контр.	Пушкина			9.02
Рук.				
Н.контр.	Носова			9.02
Утв.	Хмелев			9.02

00.8048.140 СБ

Вентилятор ВДН 13Х

Лит.	Масса	Масштаб
А	см. табл.	1:10

Лист | Листов 1

Сайт: dkwr.ru e-mail: dkwr@mail.ru
Тел: +7(960)938-01-02 (многоканальный)

ДКВр.ру

Копировал: Веденьева

Формат А4 х 10

Перв. примен. | Справ. № | Подп. и дата | Инв. № дубл. | Взам. инв. № | Подп. и дата | Инв. № подл.