00.8048.145 СБ

Рис. 1

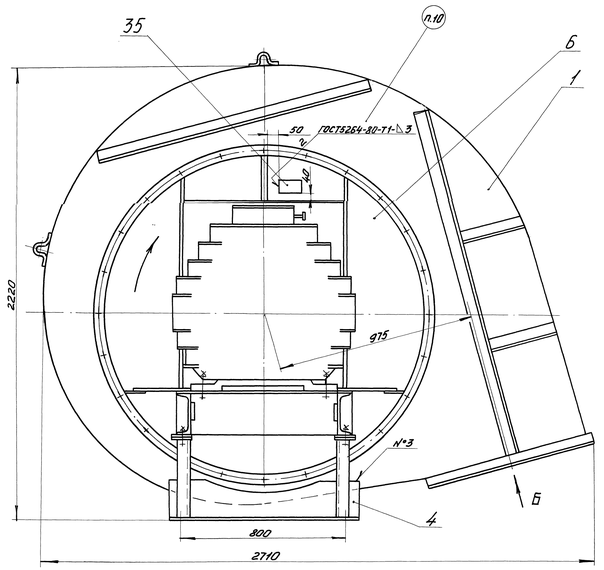

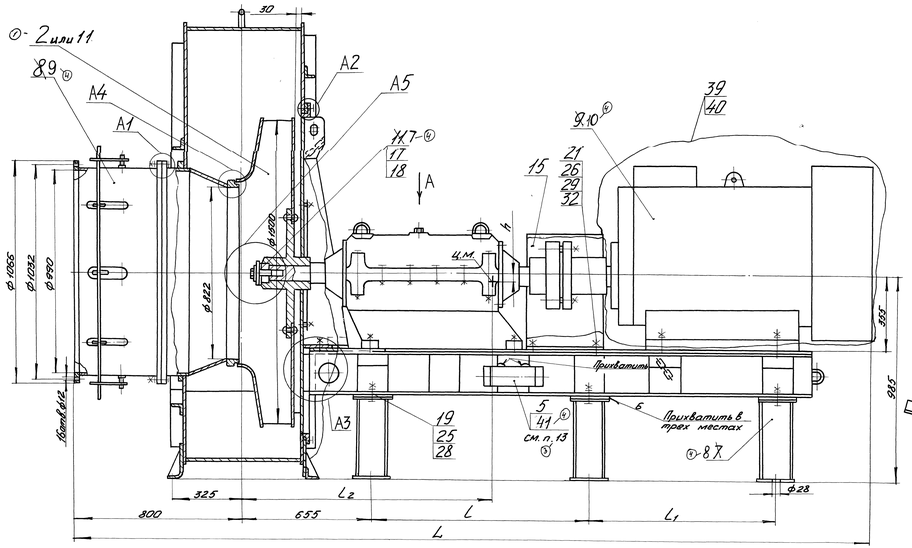

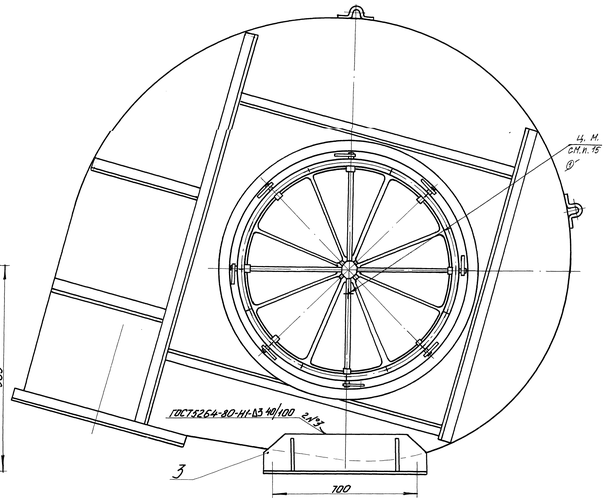

Рис. 2 (1:20)

Остальное см. рис. 1

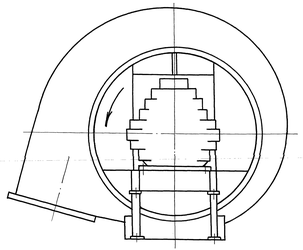

Б

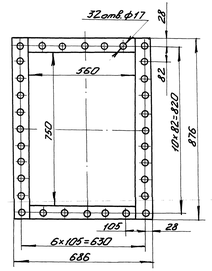

А1 (1:2)

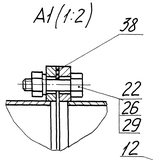

А2 (1:2)

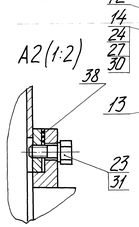

А3 (1:5)

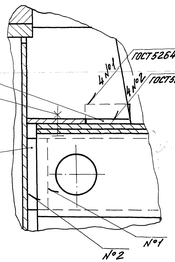

А4 (1:2)

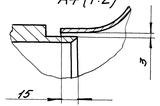

Обозначение	Типоразмер вентилятора	Комплектующий двигатель	Рис.	Размеры в мм L	L	L_1	L_2	h	Масса, кг
00.8048.145	ВДН15Х-1500 пр.	4АМ355М4 N = 315 кВт	1	3355	1060	915 ~~855~~	1240	40	3477 ~~3434~~
-01	ВДН15Х-1500 лев.		2						
-02	ВДН15Х-1000 пр.	4А280S6 N = 75 кВт	1	3595 ~~3592~~	1010	675	920	52	2836 ~~2819~~
-03	ВДН15Х-1000 лев.		2						
-04	ВДН15Х-750 пр.	4АМ 280 S8 N = 55 кВт	1	3595	1010	675	920	52	2836 ~~2819~~
-05	ВДН15Х-750 лев.		2						

А

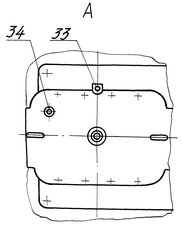

А5 (1:2)

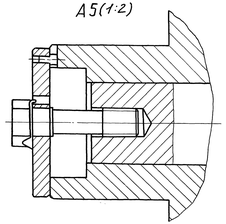

1. Размеры для справок.
2. Сварные швы выполнить электродами типа Э46 ГОСТ 9467-75.
3. При сборке и обкатке обеспечить возможность вращения рабочего колеса без задевания.
4. При установке стопорной шайбы поз. 17 отогнуть две лапки, расположенные рядом.
5. Направляющий аппарат должен быть установлен так, чтобы поток воздуха закручивался в сторону вращения рабочего колеса.
6. Для смазки, при обкатке применять масло индустриальное И-20А ГОСТ 20799-88 в количестве 20 литров.
7. Допускается нагрев корпуса ходовой части не выше 70°С.
8. Не допускается протекание масла из внутренней полости ходовой части.
9. Шкур асбестовый поз. 37 распределить по трём болтам равномерно по периметру.
10. Масёл вентилятора, стрелку, указывающую направление вращения, типоразмер вентилятора, а также маркировочный знак "Метод строповки" нанести эмалью НЦ 132 ГОСТ 6631-74 контрастного цвета.
11. Вентилятор поставляется заводом с углом разворота корпуса 255°. Корпус при монтаже может быть установлен с углом разворота от 0° до 270° через каждые 15°.
12. Крепежные изделия поз. 24, 27 и 30 после прихватки пластины поз. 13 демонтируются и заводом не поставляются.
13. Пакет технической документации поз. 16 (Опрасу) (РЕКУМЕНДАЦИЯ поз. 4, маслоуказатель (карт. 00.8048.145-Ф4-Ф5) положить в прорезь поз. 1 (карт. 00.8048.145-Ф4-Ф5).
14. На время транспортирования двигатель обернуть полиэтиленовой пленкой поз. 38 и обвязать шпагатом. Допускается вместо полиэтиленовой пленки использовать упаковочную бумагу марки А6 ГОСТ 8828-89.
15. На внешнем ограничительный знак "центр тяжести" нанести согласно ГОСТ 14192-96 эмалью НЦ-132К ГОСТ 6631-74.

3	–	00.8041.Н4-03						
1	–	00.8041-Ф09-02						
2	–	00.8041-Ф09-03						
1	–	00.8041-Ф06-04						

Изм. Лист № докум. Подп. Дата

Разраб. Зуев Подп. Дата

Пров. Ковшов

Т.контр. Ефимов

Н.контр. Иванов

Утв. Ковшов

Лит. Масса Масштаб

0 см. табл. 1:10

Лист Листов 1

ДКВр.ру

Копировал: Кайгородова

Формат А4х12

Сайт: dkwr.ru e-mail: dkwr@mail.ru

Тел: +7(960)938-01-02 (многоканальный)

Перв. примен. | Справ. № | Подп. и дата | Инв. № дубл. | Взам. инв. № | Подп. и дата | Инв. № подл.