00.8048.102 СБ

Рис. 1

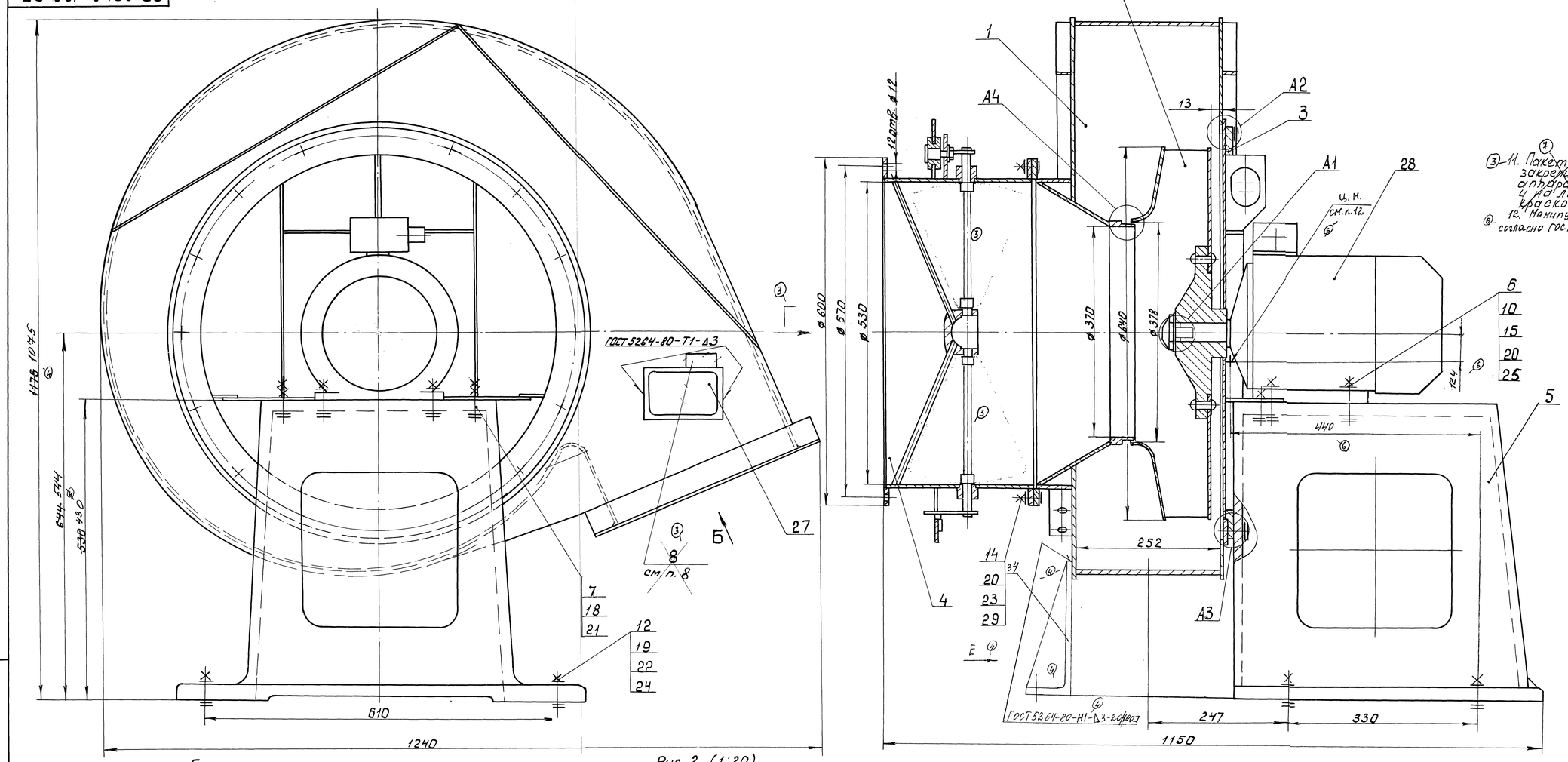

Схема упаковки

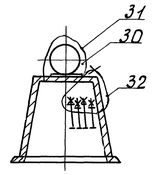

③-11. Пакет с технической документацией закрепить шпагатом за палец направляющего аппарата. Направляющий аппарат закрыть и на ящике нанести белой несмываемой краской: "Техдокументация здесь"

12. Манипуляционный знак „центр тяжести" нанести согласно ГОСТ 14192-96 эмалью НЦ-132К ГОСТ 6631-74.

Обозначение	Рис	Направление вращения	Двигатель
00.8048.102	1	правое	4А112М4
-01	2	левое	
-02	1	правое	4А112МА6
-03	2	левое	

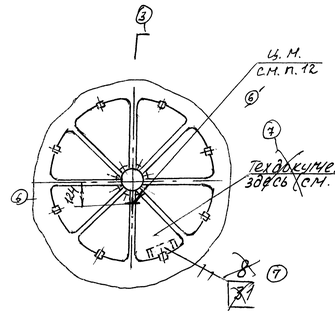

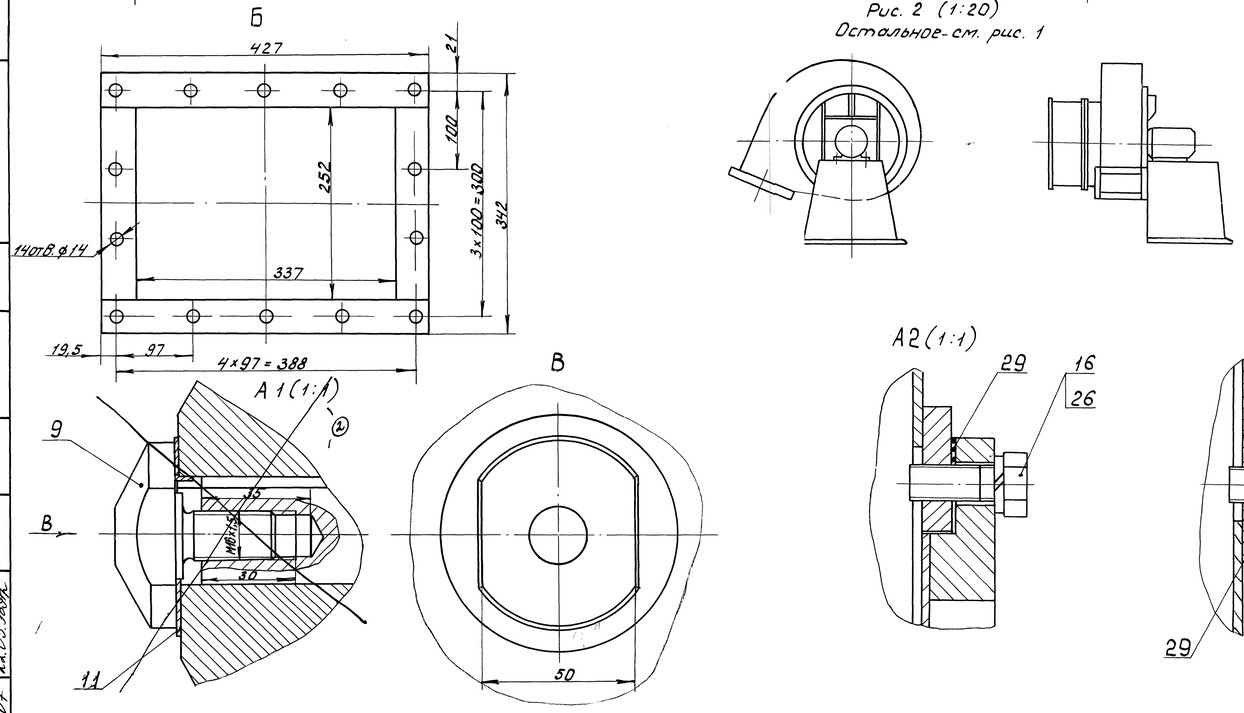

Рис. 2 (1:20)
Остальное - см. рис. 1

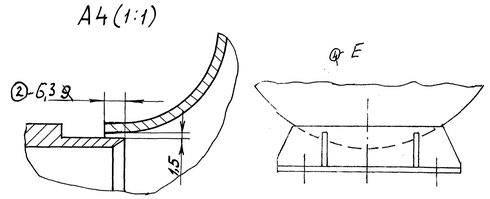

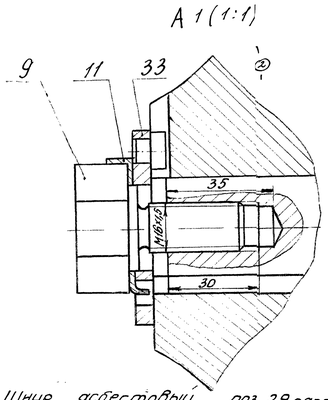

1. Размеры без предельных отклонений для справок.
2. При сборке и обкатке обеспечить возможность вращения рабочего колеса без задеваний.
3. Направляющий аппарат поз. 4 должен быть установлен так чтобы поток воздуха закручивался в сторону вращения рабочего колеса.
4. Массу вентилятора, стрелку, указывающую направление вращения, а также предупредительный знак „Место строповки" нанести красной эмалью НЦ-132К ГОСТ 6631-74 на боковине корпуса в верхней части со стороны двигателя.
5. При транспортировании болты поз. 19 вместе с шайбами поз. 12 и 24 и гайками поз. 22 связать и закрепить проволокой поз. 32 в постаменте по приведенной схеме упаковки.
6. Вентилятор поставляется заводом с углом разворота корпуса поз. 1 φ=247°30'. Корпус при монтаже может быть установлен с любым углом разворота от φ=0° через каждые 22°30'.
7. Допускается для упаковки двигателя вместо пленки поз. 30 применение бумаги упаковочной двухслойной марки ДБ ГОСТ 8828-89.
③ ~~8. Пакет с технической документацией вложить за фирменную табличку и закрепить шпагатом.~~
9. При установке стопорной шайбы поз. 11 отогнуть кромки согласно выносному элементу А1.
10. Шнур асбестовый поз. 29 распределить по 3 витка равномерно по периметру.

4 – 5024-12-01 СП, 18.9.01г.

3	–	5024Y-32-99				00.8048.102 СБ			
2	–	5024-003-99							
2	–	5024-093-98							
1	Зам.	5024-046-95					Лит.	Масса	Масшт.
Изм.	Лист	№ докум.	Подп.	Дата		Вентилятор ВДН 6,3			
Разраб.		Левит					0	365	1:4
Пров.		Аронов					Лист	Листов 1	
Т. контр.		Кравченко							
Рук.		Трукова					ДКВр.ру		
Н. контр.		Лобунец							
Утв.		Хмелев							

Сайт: dkwr.ru e-mail: dkwr@mail.ru
Тел: +7(960)938-01-02 (многоканальный)

Н. контр. 3.3 20.10.95

„6" – 5024-089-02 СП, 4.09.03г.
„4" – 5024Г-37-00 ВП, 18.01.04г.
„7" 5024Г-111-03 2.08.04

Копировал: Акулова

Формат А1

Перв. примен. | Справ. № | Подп. и дата | Инв. № дубл. | Взам. инв. № | Подп. и дата | Инв. № подл.