Рис. 1

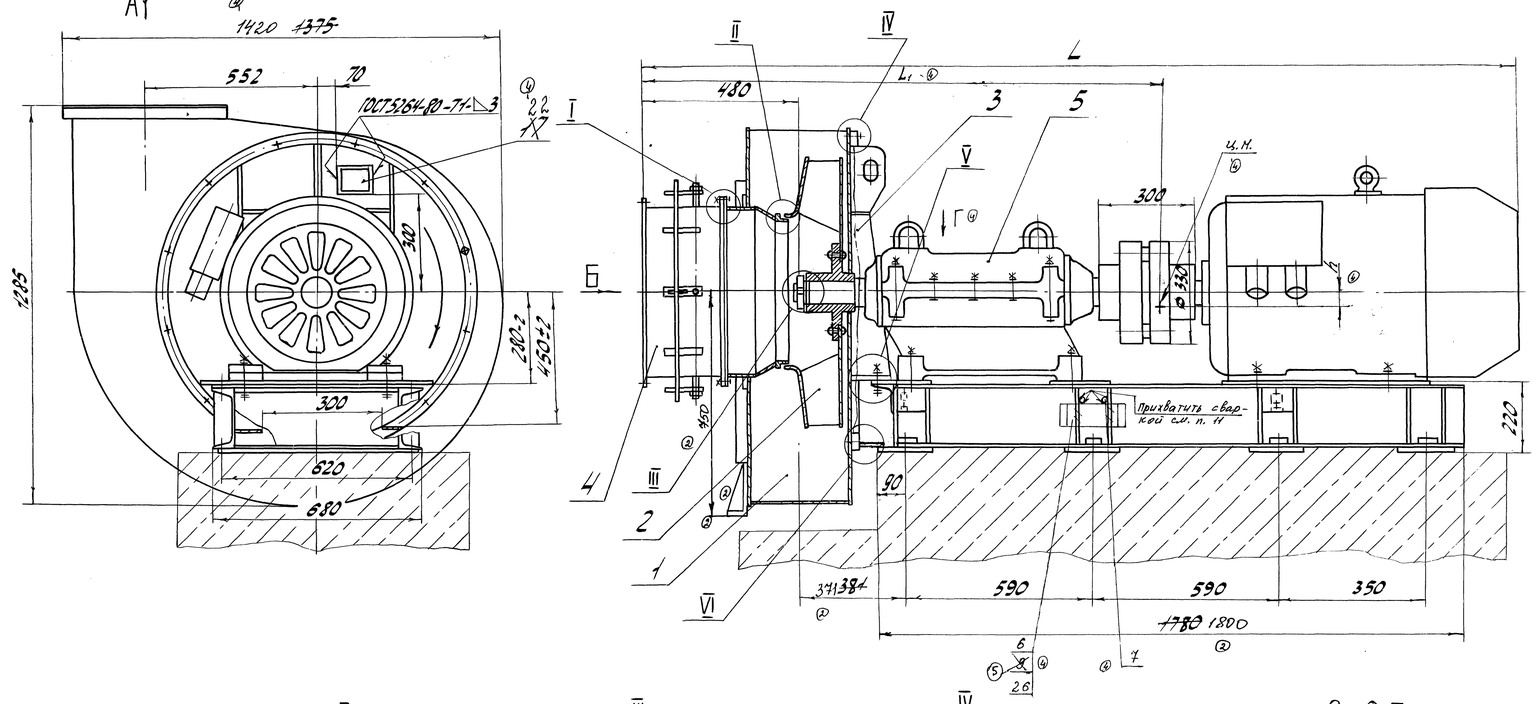

Рис. 2
Остальное см. рис. 1

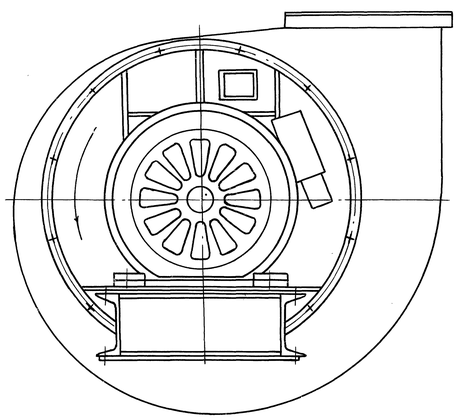

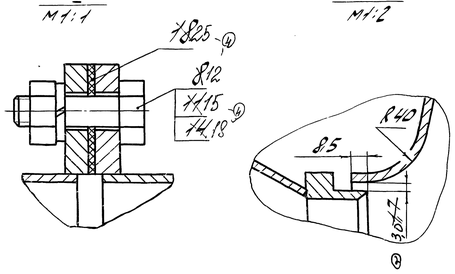

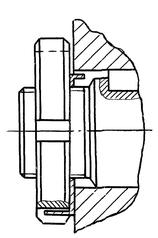

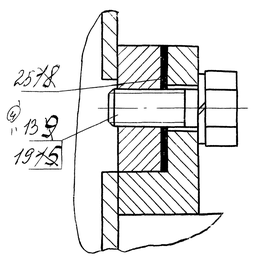

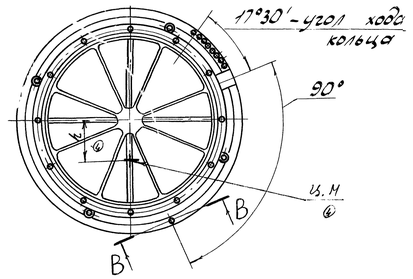

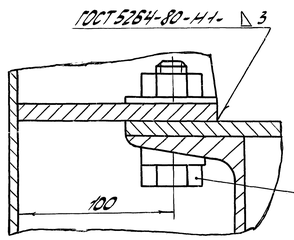

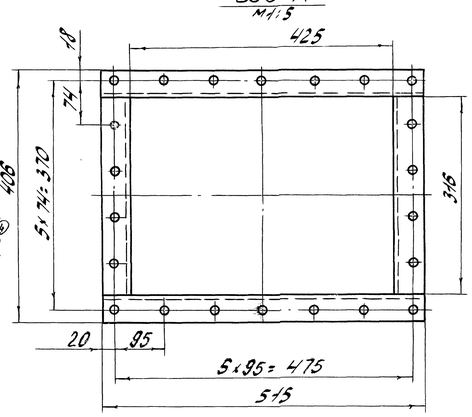

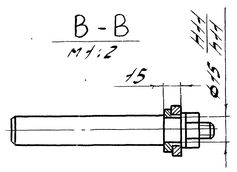

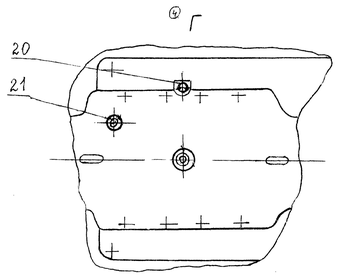

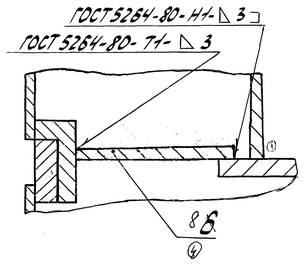

9. Полосу поз.6 приварить после регулировки зазора (см. II) между рабочим колесом и входным конусом.

10. Наплавленный знак „центр масс" нанести согласно ГОСТ 14192-96 эмалью НЦ-132К ГОСТ 6631-74

~~11. Вложить поз. 9 вложить техническую документацию.~~ Маслеуказатель, оправу термометра обернуть обертонной бумагой ~~и вложить в пакет поз. 9~~ вложить в трубку поз. 6. На боковой поверхности швеллера рамы вблизи установки трубки, нанести неснимаемой краской ~~техдокументацию здесь~~, ~~а также~~ стрелку, указывающую на трубку.

Обозначение	Вращение	Рис.	Типоразмер машины	Типоразмер двигателя	L, мм	Масса, кг	L1	h
00.8048.089	правое	1	ВДН-8,5	4А280М2	2848	1322 ~~1335~~	1690	50
-01	левое	2						
-02	правое	1	ВДН-8,5-I	4А250S2	2584	1361 ~~1307~~	1445	60
-03	левое	2						

1. Размеры без предельных отклонений для справок.
2. При сборке и обкатке обеспечить возможность вращения рабочего колеса без задеваний.
3. Направляющий аппарат должен быть установлен так, чтобы поток воздуха направлялся в сторону вращения рабочего колеса.
4. Болты, гайки и шайбы поз. 10, 12, 13, 16 после приварки пластины по выносному элементу V подлежат демонтажу и в поставку не входят.
5. Массу вентилятора, типоразмер, частоту и направление вращения, марку двигателя, а также предупредительный знак „место строповки" нанести красной эмалью НЦ-132К ГОСТ 6631-74.
6. Вентилятор поставляется заводом с углом разворота нагнетательного патрубка 90°.
7. Остальные технические требования по ГОСТ 9725-82.
8. Для смазки при обкатке машины применять масло индустриальное И-20А ГОСТ 20799-75 в количестве 10 л.

Поз.	Обозначение	Наименование	Кол.	Примечание
11	5024-25-01	Шайба		
12	5004-19-49	Гайка		
13	5004-170-88	Шайба		
14	5004-154-88	Гайка		

Изм.	Лист	№ докум.	Подп.	Дата
Разраб.	Гинзбург			25.12.06
Пров.	Зиновьева			26.12.06
Т.контр.	Цыганова			10.01.07
Н.контр.	Киричек			15.10.08
Утв.	Сидоров			22.10.08

Н.Соколов

5"50301-111-03 2.02.07

00.8048.089 СБ

Вентилятор ВДН 8,5 х 3000

Лит.	Масса	Масштаб
О	см. табл.	1:10

Лист | Листов 1

Сайт: dkwr.ru e-mail: dkwr@mail.ru
Тел: +7(960)938-01-02 (многоканальный)
ДКВр.ру

Перв. примен. | Справ. № | Подп. и дата | Инв. № дубл. | Взам. инв. № | Подп. и дата | Инв. № подл.