00.9029.014СБ

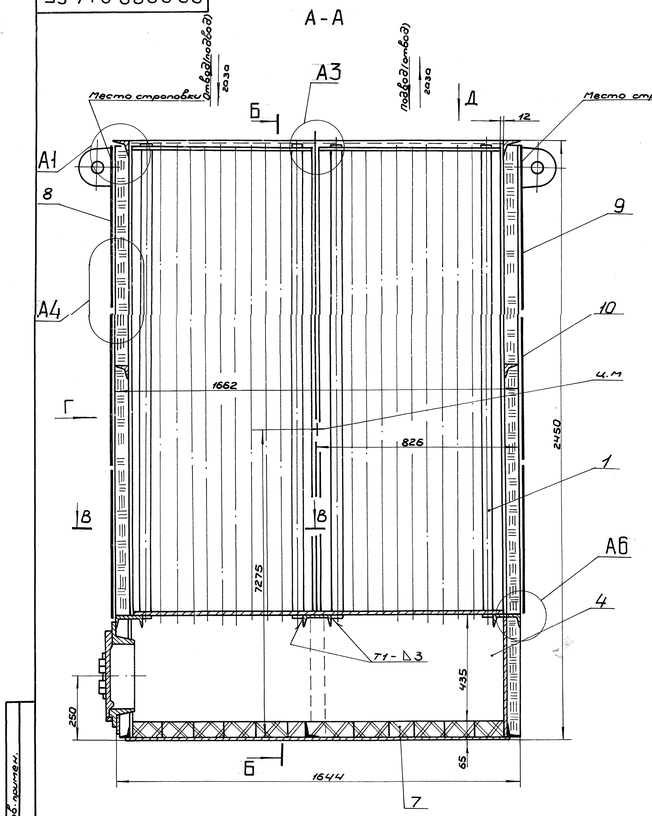

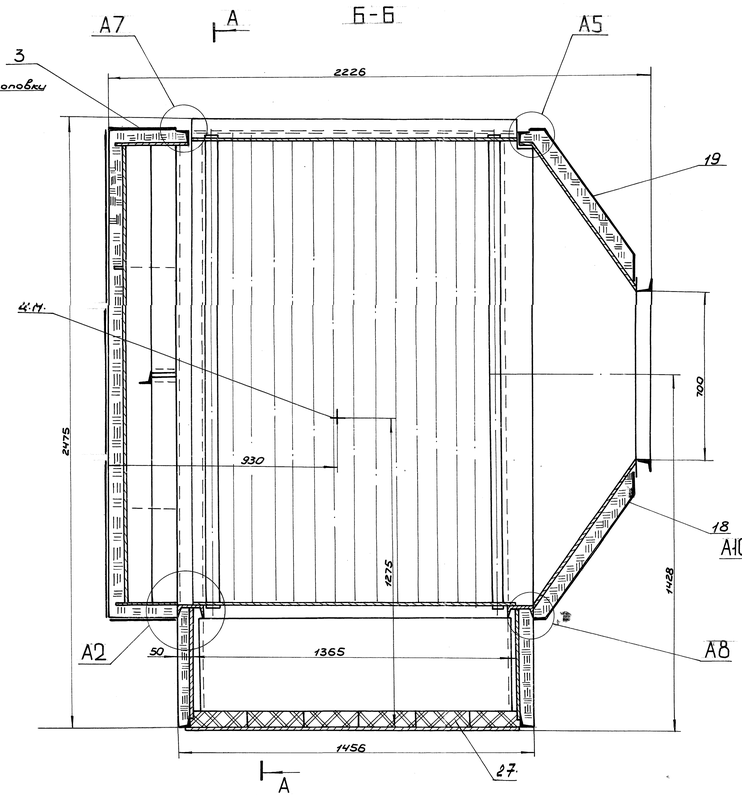

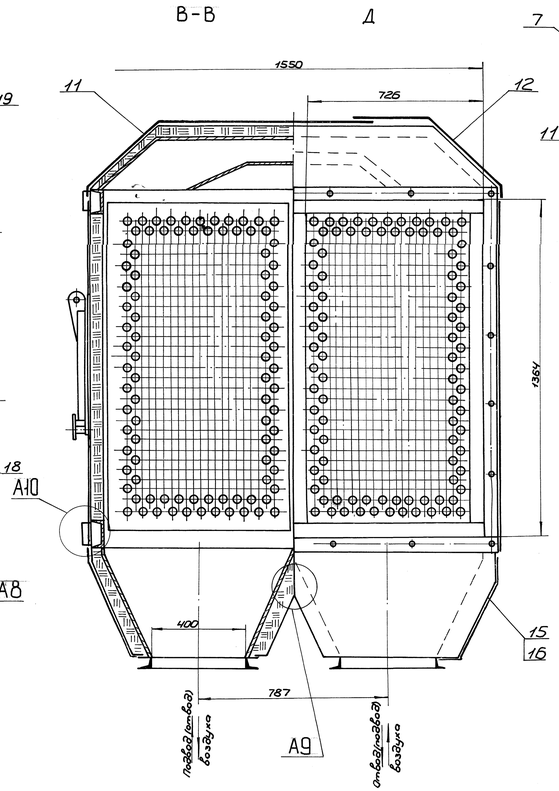

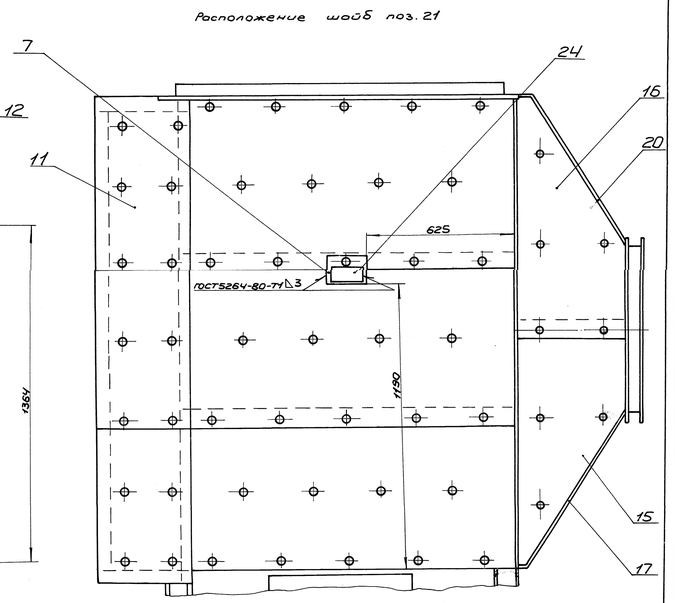

Техническая характеристика

Поверхность нагрева, м²	140
Общее количество труб, шт.	610
Сечение для прохода газов, м²	0,653
Сечение для прохода воздуха, м²	0,38
Шаг в продольном направлении, мм	60
Шаг в поперечном направлении, мм	84
Диаметр труб, мм	40

Технические требования

1. Размеры для справок.
2. Сварка ручная дуговая; сварные швы по ГОСТ 5264-80. Сварку производить электродами типа Э42 ГОСТ 9467-75. Допускается сварные швы выполнять в среде CO_2.
3. Листы поз. 13 и 14, поз. 15 и 16 соединять внахлест.
4. Изоляционные плиты укладывать в 1-2 слоя в зависимости от толщины плит.
5. В обшивочных листах поз. 11,12,16 отверстия под ухо подрезать по месту.
6. Остальные технические требования согласно ОСТ 108.030.45-82.
7. После окраски воздухоподогреватель маркировать номером чертежа 00.9029.014, при экспортной поставке 00.9029.014 по технологии ОГТ.

А1 (1:2)

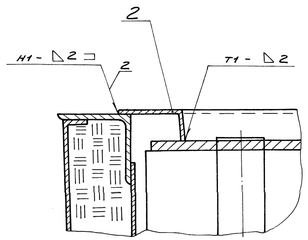

А2 (1:2)

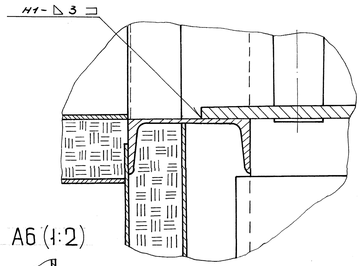

А3 (1:2)

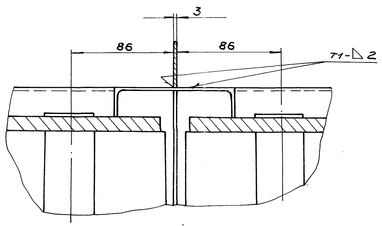

А4 (1:2)

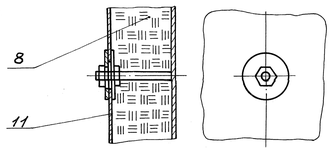

А5 (1:2)

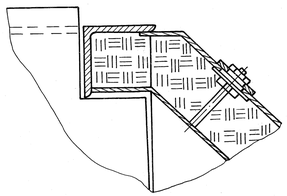

А6 (1:2)

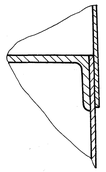

А7(1:2)

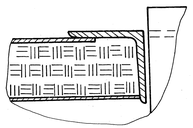

Изм.	Лист	№ докум.	Подп.	Дата	00.9029.014СБ			
Разраб.		Князьков		5.01	Воздухоподогреватель трубчатый	Лит.	Масса	Масштаб
Пров.						А	2840	1:10
Т.контр.					ВП-140 ОСТ 108.030.45-82	Лист 1	Листов 2	
Рук.					Сайт: dkwr.ru e-mail: dkwr@mail.ru	ДКВр.ру		
Н.контр.		Киричек		21.05	Тел: +7(960)938-01-02 (многоканальный)			
Утв.		Усольцев		21.05				

Перв. примен. | Справ. № | Подп. и дата | Инв. № дубл. | Взам. инв. № | Подп. и дата | Инв. № подл. | Подп. и дата | 01.01.91 г.

Копировал Демина

Формат А4х10

00.9029.014СБ

А8 (1:2)

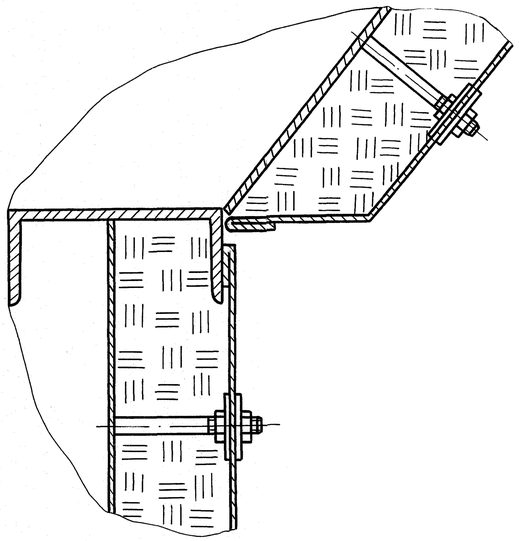

А9 (1:2)

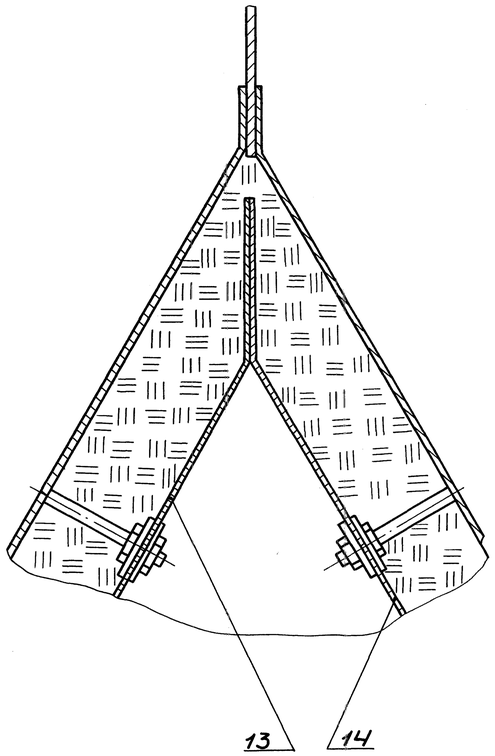

А10 (1:2)

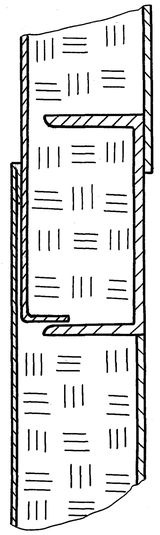

Инв.№ подл.	Подп. и дата	Взам.инв.№	Инв.№ дубл.	Подп. и дата	Справ.№	Перв. примен.
80357	01.07.91.13г					

Сайт: dkwr.ru e-mail: dkwr@mail.ru
Тел: +7(960)938-01-02 (многоканальный)

Изм	Лист	№ докум.	Подп.	Дата

00.9029.014СБ

Лист 2

Копировал Демина формат А2