00.9029.015СБ

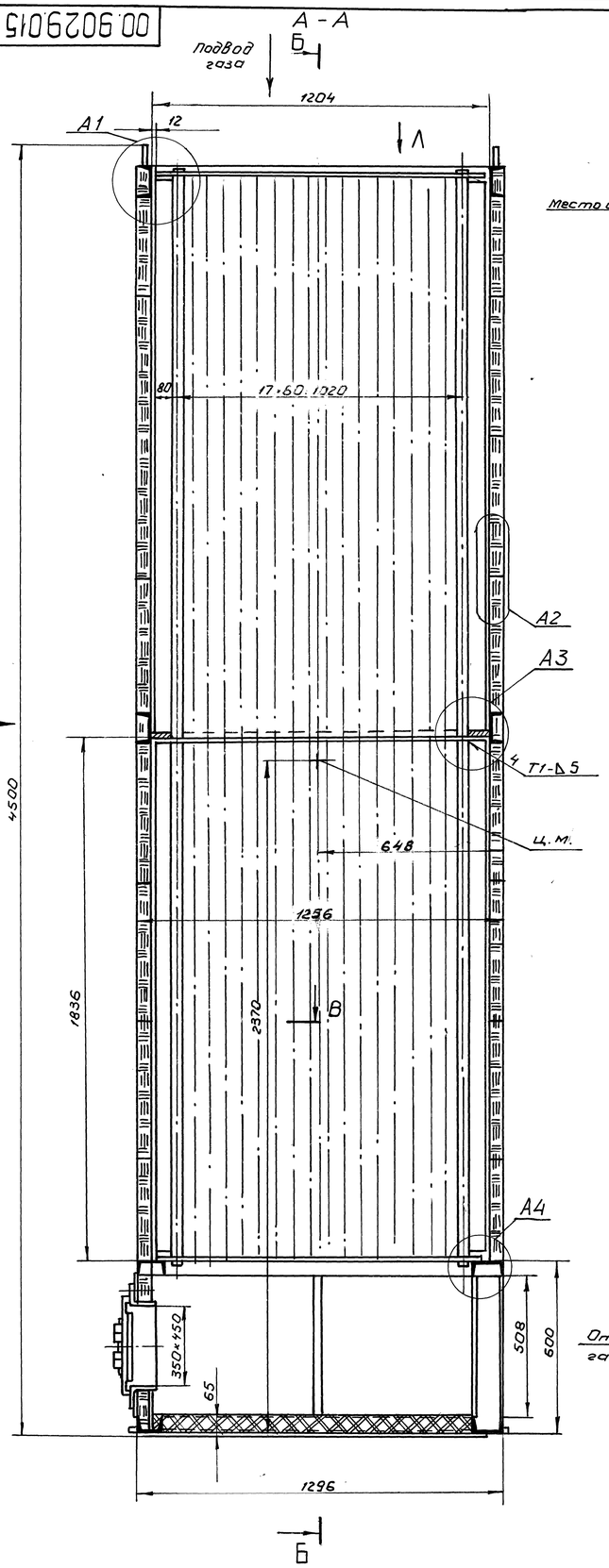

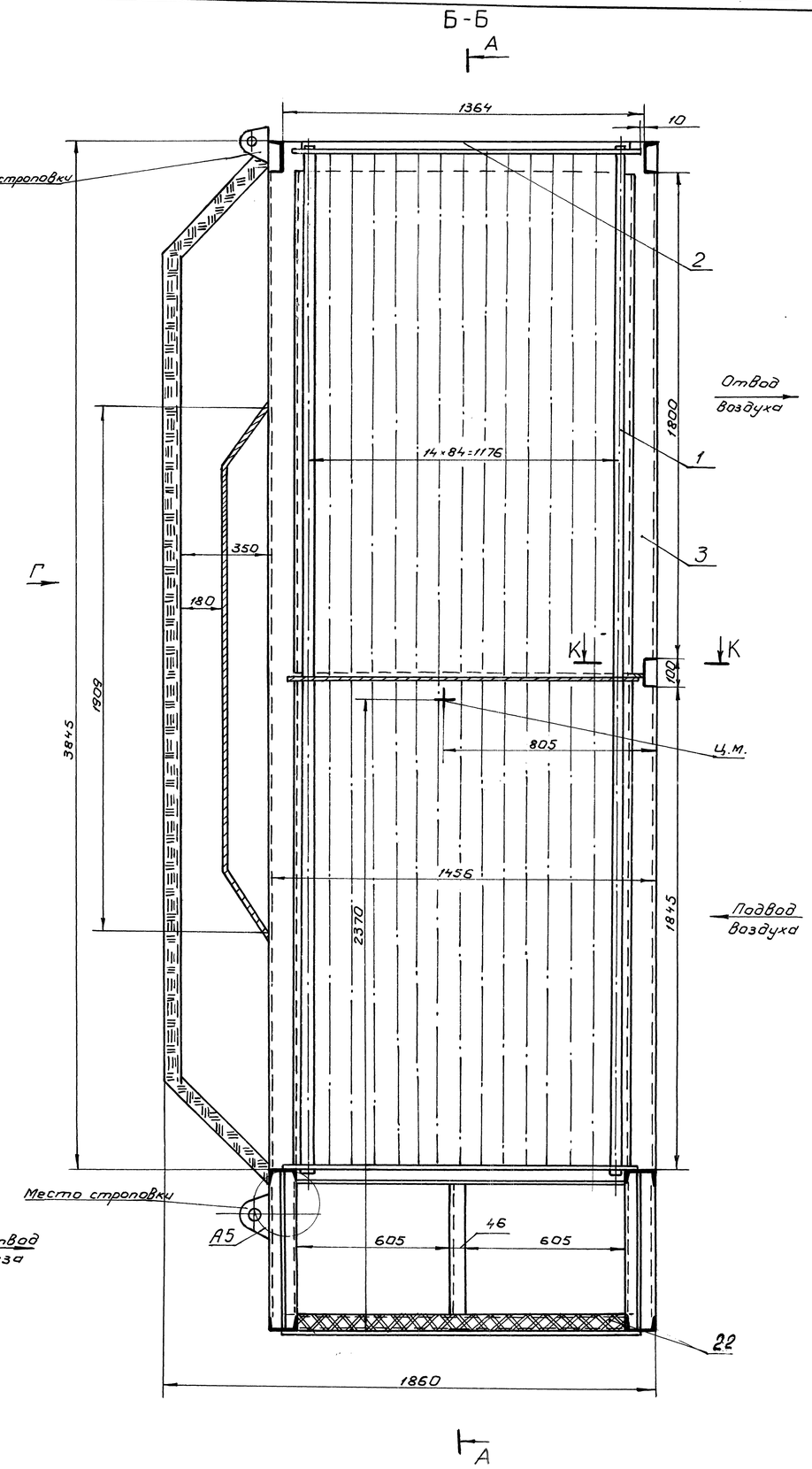

Техническая характеристика

Поверхность нагрева, м²	- 233
Общее количество труб, шт	- 508
Сечение для прохода газов, м²	- 0,545
Сечение для прохода воздуха, м²	- 0,753
Шаг в продольном направлении, мм	- 84
Шаг в поперечном направлении, мм	- 60

Технические требования.

1. Размеры без предельных отклонений для справок.
2. Сварные швы по ГОСТ 5264-80 выполнить электродами типа Э42 ГОСТ 9467-75. Допускается сварные швы выполнять в среде CO_2.
3. Изоляционные плиты укладывать в 1-2слоя в зависимости от толщины с подтеской до размера 50мм.
4. В обшивочных листах поз. 13 и 14 отверстия под уха подрезать по месту.
5. Остальные технические требования согласно ОСТ 108.030.45.82.
6. После покраски воздухоподогреватель маркировать номером чертежа 00.9029.015, при экспортной поставке - 00.9029.015 по технологии ОГТ.

Изм.	Лист	№докум.	Подп.	Дата	00.9029.015СБ			
Разраб.		Князькин		5.91	Воздухоподогреватель трубчатый ВП-233 ОСТ108.030.45-82	Лит. А	Масса 404,84	Масштаб 1:10
Пров.								
Т.контр.								
Рук.						Лист 1	Листов 3	
Н.контр.		Киричек		24.05.91	Сайт: dkwr.ru e-mail: dkwr@mail.ru Тел: +7(960)938-01-02 (многоканальный)	ДКВр.ру		
Утв.		Усольцев						

Копировал: Забелина Формат А1

Перв. примен. | Справ. № | Подп. и дата | Инв. № дубл. | Взам. инв. № | Подп. и дата | Инв. № подл. 20.3.5 В

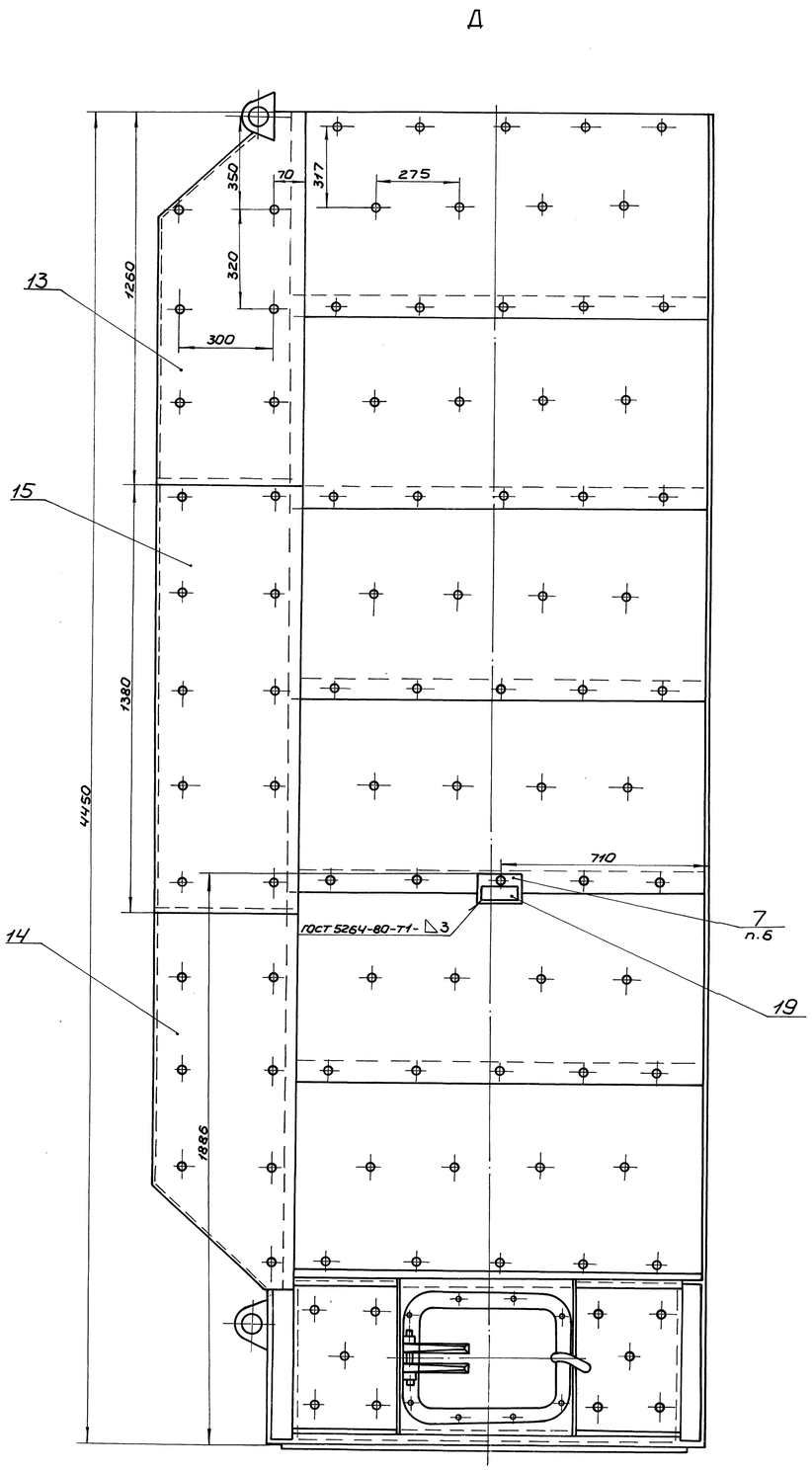

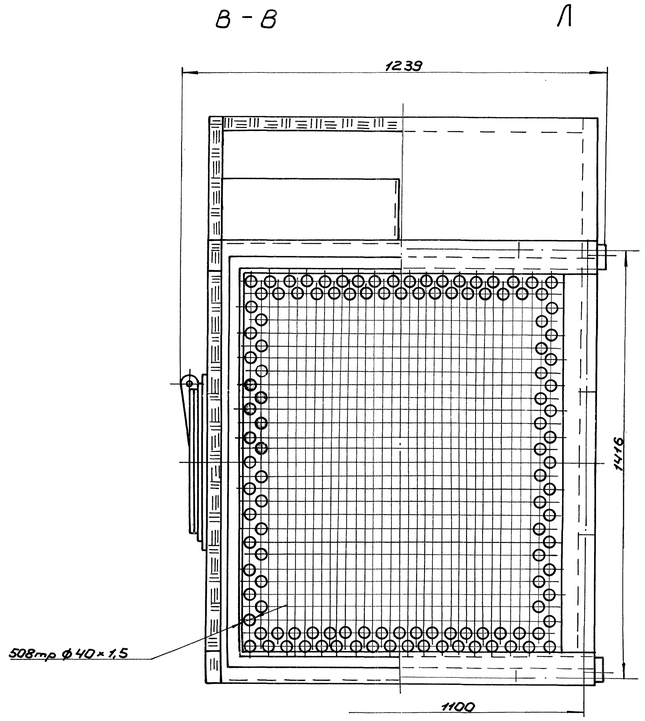

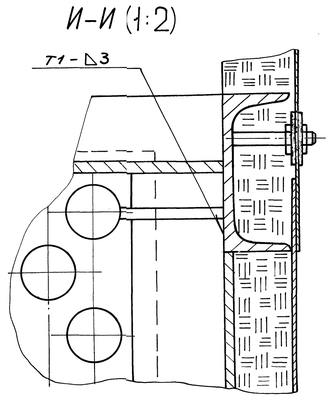

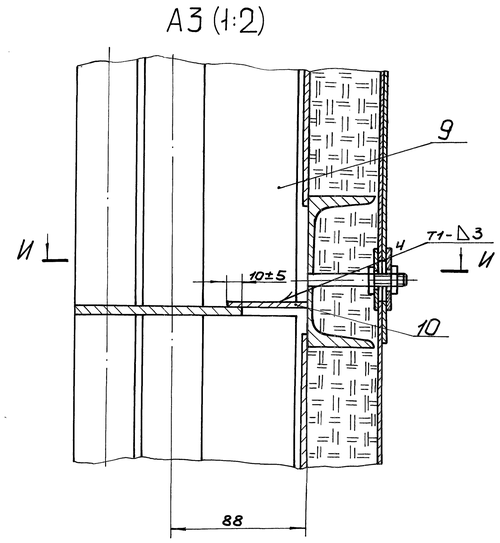

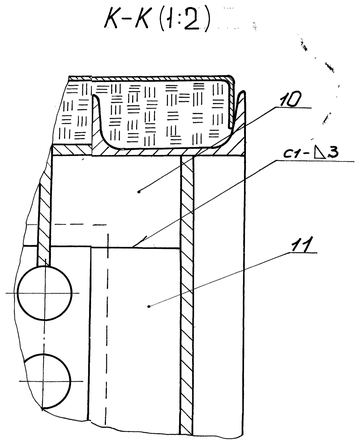

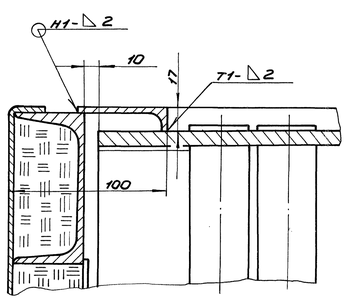

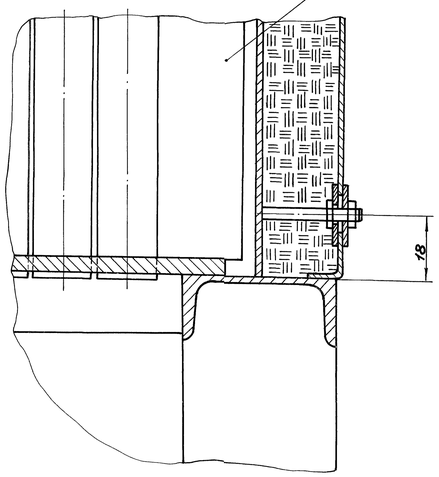

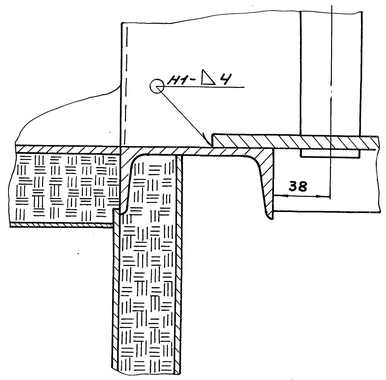

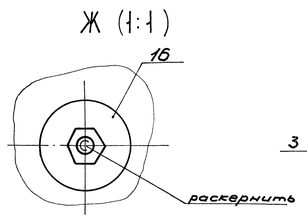

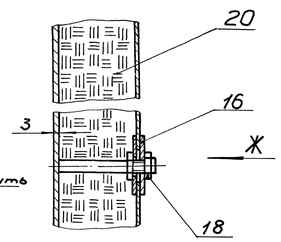

Инв.№ подл.	Подп. и дата	Взам.инв.№	Инв.№ дубл.
90356	01.04.96 г.		

Справ.№ | Перв. примен.

Сайт: dkwr.ru e-mail: dkwr@mail.ru
Тел: +7(960)938-01-02 (многоканальный)

Изм.	Лист	№докум.	Подп.	Дата	00.9029.015СБ	Лист 2