00.9029.022 СБ

Перегородка Н не показана.

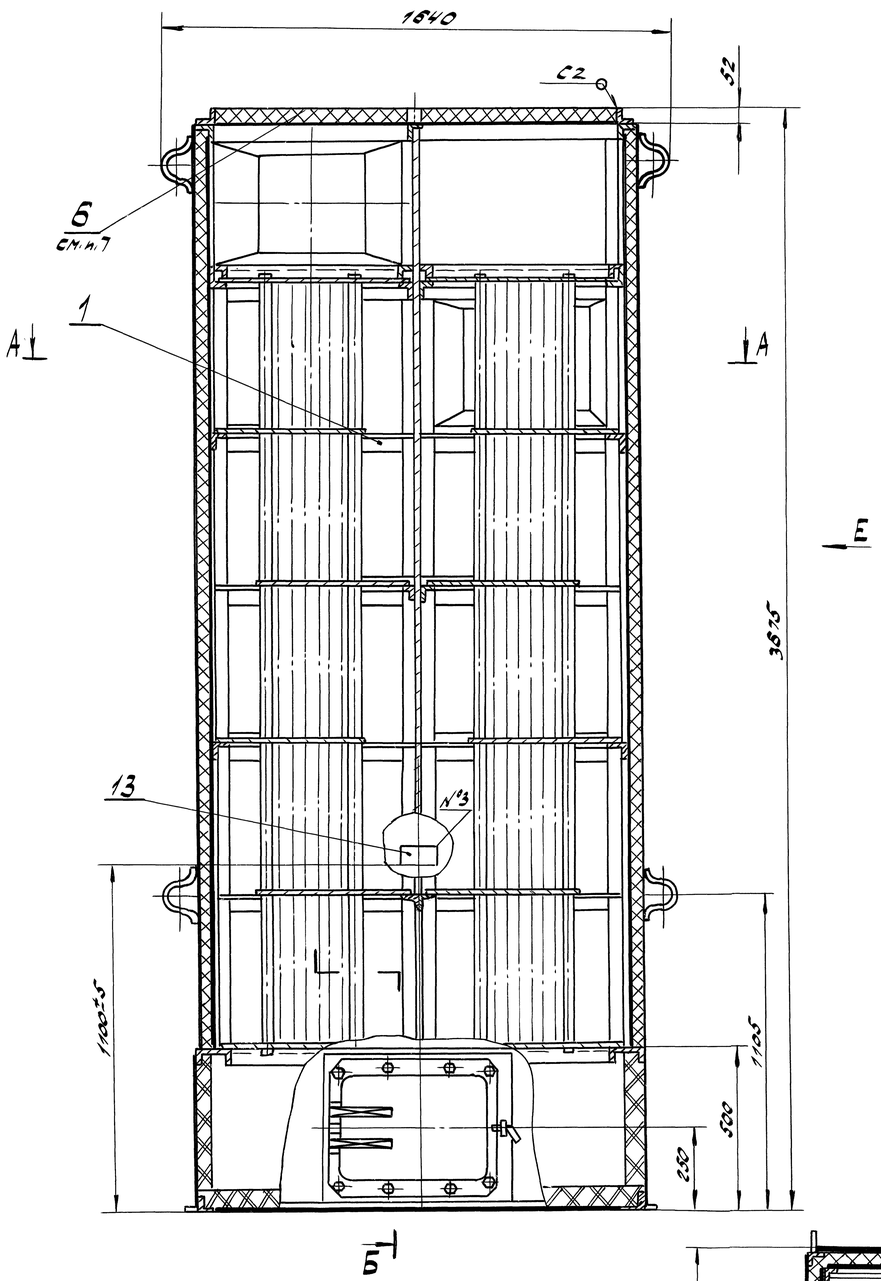

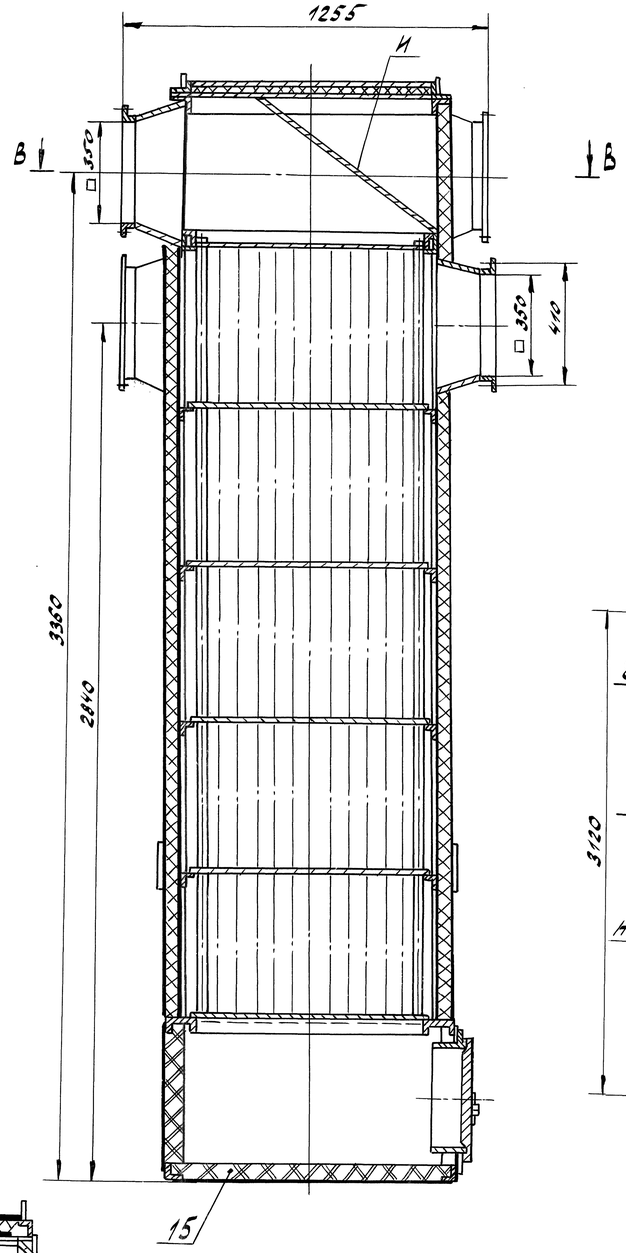

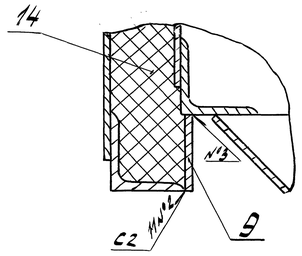

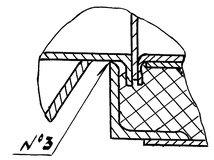

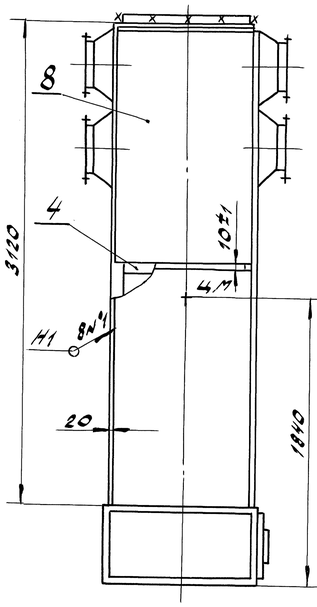

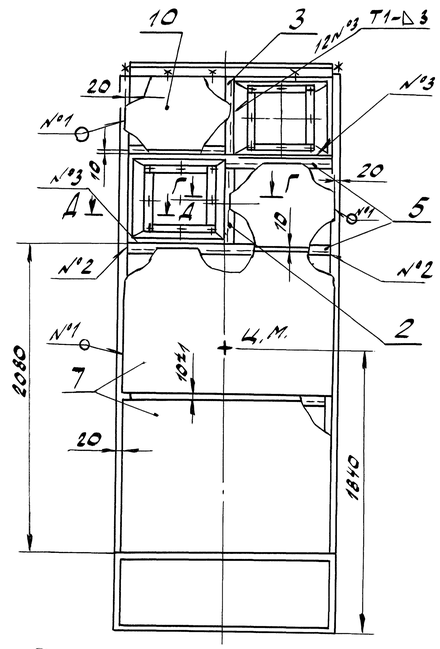

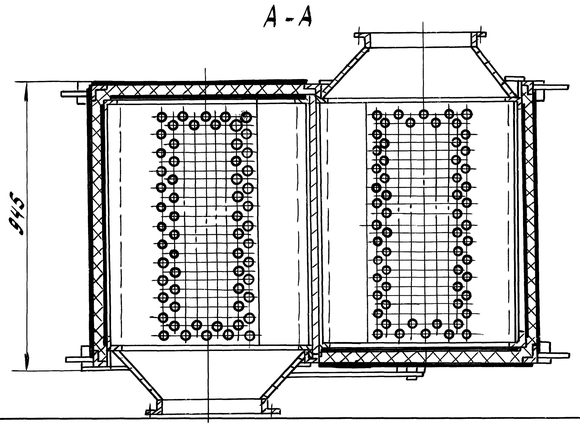

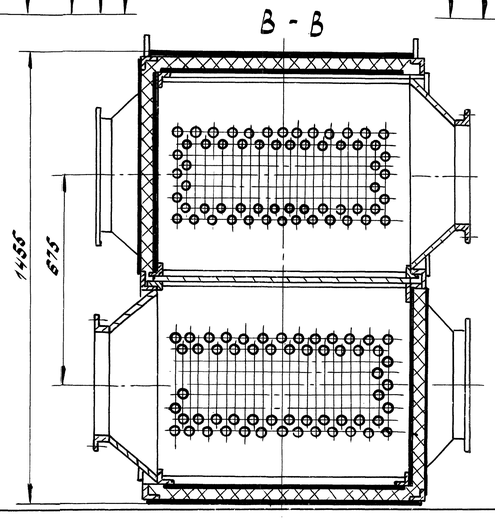

Техническая характеристика.

Поверхность нагрева, м²	65
Средний расход газов, м³/с	1,18
Средний расход воздуха, м³/с	0,81
Сечение для прохода газов, м²	0,108
Сечение для прохода воздуха, м²	0,136
Температура газов на входе, °С	256
Температура газов на выходе, °С	120
Температура воздуха на входе, °С	30
Температура воздуха на выходе, °С	189
Общее количество труб, шт	200
Диаметр труб, мм	40
Сопротивление воздухоподогревателя по газу, кг/м²	37,9
Сопротивление воздухоподогревателя по воздуху, кг/м²	73,3

Технические требования.

1. Размеры без предельных отклонений для сварных.
2. Сварной шов №1 выполнить по ГОСТ 14771-76 проволокой 1,2СВ-08Г2С ГОСТ 2246-70, остальные по ГОСТ 5264-80 электродами марки МР-3 ГОСТ 9466-75.
Допускается применение других марок электродов согласно РД 2730.940.102-92.
3. Контроль качества изготовления воздухоподогревателя трубчатого ВПО-65 производить визуальным и измерительным методами.
4. Кирпич поз. 15 заводом-изготовителем не поставляется.
5. Расход ваты минеральной поз. 14 указан с коэффициентом уплотнения 2
6. Покрытие: грунтовка ГФ-021 красно-коричневая ГОСТ 25129-82, эмаль ПФ-115 цвет любой ГОСТ 6465-76.
7. Отверстия в крышке поз. 6 черт. 00.3405.931 выполнить по месту.

1	Зам.	8022-0894	Надж	04.98	00.9029.022 СБ				
Изм.	Лист	N докум.	Подп.	Дата					
Разраб.		Дорожкин	Надж	1.12.97	Воздухоподогреватель трубчатый ВПО-65	Лит.	Масса	Масштаб	
Пров.		Горинова	Надж	1.12.97		О	2160,4	1:10	
Т.контр.		Данилова	Надж	01.98		Лист	Листов 1		
Рук.		Сидорин	Надж	01.98	Сайт: dkwr.ru e-mail: dkwr@mail.ru Тел: +7(960)938-01-02 (многоканальный)	ДКВр.ру			
Н.контр.		Давыдец	Надж	01.98					
Утв.		Каменских	Надж	01.98					

Копировал: Макеева Формат А1

Восстановленный подлинник № 1

Восстановлен с подлинника.
Верно: 11.06.03.

Перв. примен. | Справ. № | Подп. и дата | Взам. инв. № | Инв. № дубл. | Подп. и дата | Инв. № подл. 312 29 | 10.98 | 10.98